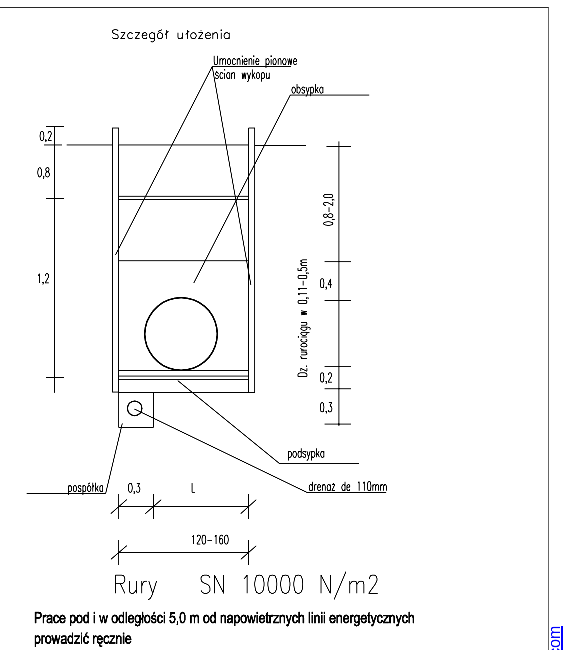

Rury SN 10000 N/m2

Prace pod i w odległości 5,0 m od napowietrznych linii energetycznych prowadzić ręcznie

Rzędne wierzchu studni sprawdzić z PB drogowym

Lokalizacje wpustów deszczowych w terenie poprzedzić wykonaniem przekopów próbnych ręcznie celem potwierdzenia lokalizacji ist. infrastruktury technicznej . W przypadku rozbieżności stanu ist. do PB - wezwać projektanta celem rozwiązania rozbieżności

ZAKŁAD PROJEKTOWANIA I REALIZACJI BUDOWNICTWA KOMUNALNEGO 75-370 KOSZALIN,ul.Bauera 31 tel. (094) 345 09 35			
Obiekt : PB kanalizacji deszczowej Osiedla Radzikowo II w Kołobrzegu-aneks			
Tytuł: Profile sieci kanalizacji deszczowej			
Branża: sanitarna	Nr Uprawnień		Podpis
Projektował: mgr inż. Jerzy Mikrzak	UAN/U/7342/140+87/94		
Sprawdził: mgr inż. T. Klęsk	UAN/N/7210/869/88		
Październik 2007	Stadium: PB	Skala: 1:100/500	Nr rysunku 2

PDF created with pdfFactory trial version www.pdffactory.com