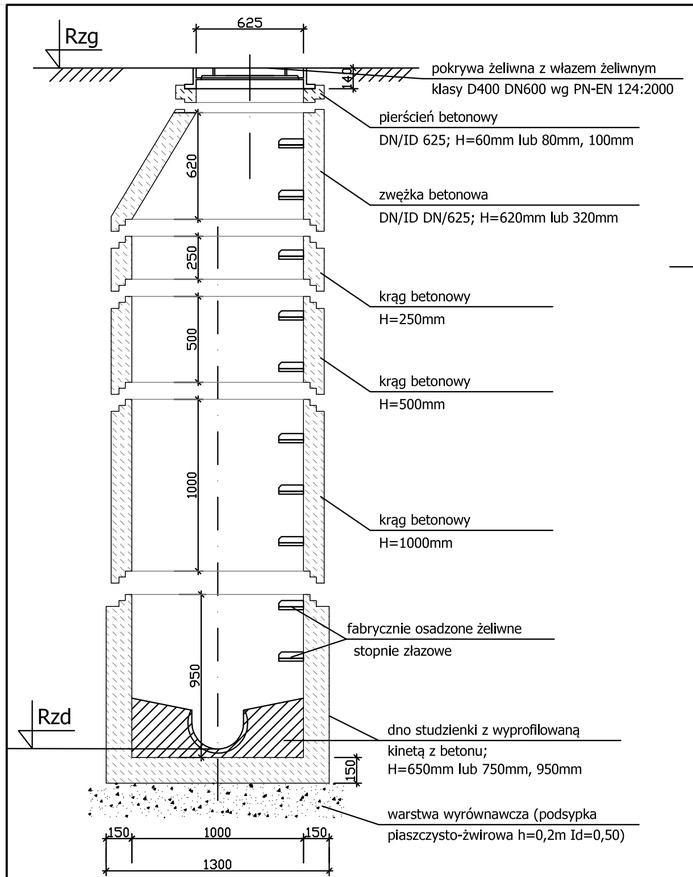

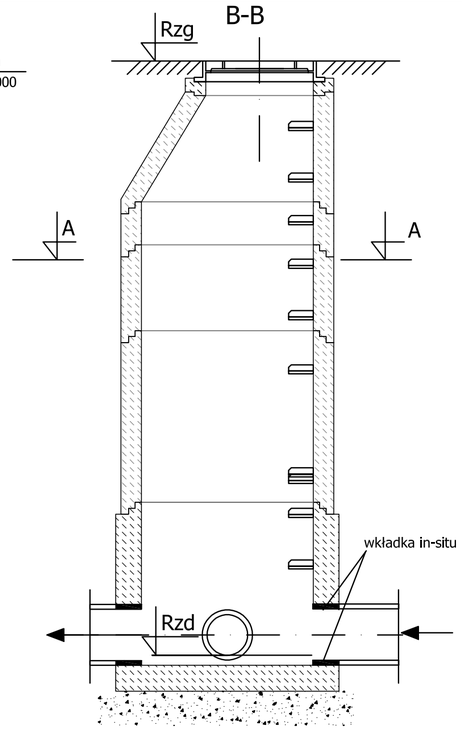

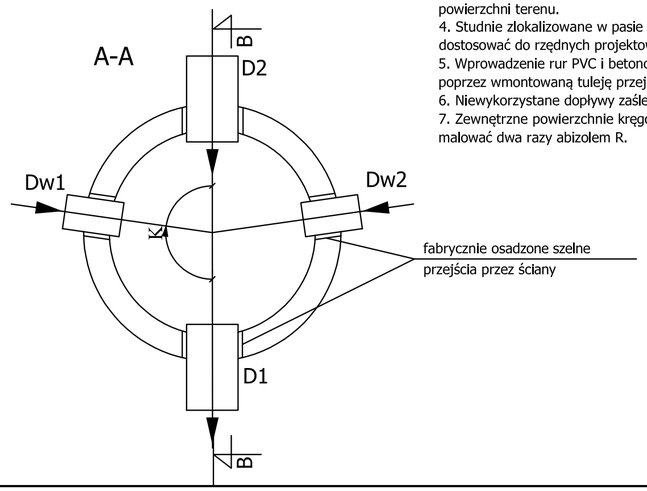

PZ	Status	RTp	X (kartez.)	Y (kartez.)	Dn	Rz.g.	Rz.d.	Gł.	D1	RD1	D2	RD2	Dw1	Rw1	Dw2	Rw2	KD2h	Kw1h	Kw2h
		[m]			[m]	[m]	[m]	[m]	[mm]	[m]	[mm]	[m]	[mm]	[m]	[mm]	[m]	[°]	[°]	[°]
D1	studnia istniejąca	4,07	5 536 092,06	6 004 921,23	1,2	4,07	1,06	3,01	400	1,1	400	1,14	200	2,57	200	2,57	-	136,8	85,2
D2	studnia projektowana	3,94	5 536 101,20	6 004 940,60	1,2	3,94	1,20	2,74	400	1,20	400	1,20	-	-	-	-	179,9	-	-
D3	studnia projektowana	3,87	5 536 107,95	6 004 954,97	1,2	3,87	1,24	2,63	400	1,24	400	1,24	200	2,67	200	2,67	180,1	210,1	125
D4	studnia projektowana	3,92	5 536 120,08	6 004 980,63	1,2	3,92	1,31	2,61	400	1,31	400	1,31	-	-	-	-	180	-	-
D5	studnia projektowana	3,96	5 536 130,77	6 005 003,22	1,2	3,96	1,38	2,58	400	1,38	400	1,38	200	2,76	200	2,76	180,2	208,7	127
D6	studnia projektowana	3,82	5 536 148,08	6 005 039,53	1,2	3,82	1,49	2,33	400	1,49	400	1,49	-	-	-	-	180	-	-
D7	studnia projektowana	3,83	5 536 152,29	6 005 048,35	1,2	3,83	1,51	2,32	400	1,51	400	1,51	200	2,63	200	2,43	178,9	193,4	149
D8	studnia projektowana	3,53	5 536 176,20	6 005 101,05	1,2	3,53	1,67	1,86	400	1,67	400	1,67	200	2,03	200	2,03	182,4	188,5	158
D9	studnia projektowana	3,36	5 536 185,49	6 005 119,46	1,2	3,36	1,72	1,64	400	1,72	400	1,72	-	-	-	-	180	-	-
D10	studnia projektowana	3,25	5 536 190,39	6 005 129,17	1,2	3,25	1,75	1,50	400	1,75	-	-	200	2,05	200	2,05	-	195,1	141
D11	studnia istniejąca	2,81	5 536 244,27	6 005 245,77	1,2	2,81	0,40	2,41	315	0,40	315	0,71	200	1,51	200	1,51	-	250,8	294
D12	studnia projektowana	2,80	5 536 244,54	6 005 233,53	1,2	2,80	0,82	1,98	315	0,82	315	0,82	200	1,50	200	1,50	208,7	176,2	266
D13	studnia projektowana	3,04	5 536 224,21	6 005 194,39	1,2	3,04	1,21	1,83	315	1,21	315	1,21	200	1,84	200	1,84	180	162,8	226
D14	studnia projektowana	3,20	5 536 199,27	6 005 146,33	1,2	3,20	1,70	1,50	315	1,70	-	-	200	2,00	200	2,00	-	162,5	226

Wytyczne:
1. Do połączeń prefabrykowanych elementów betonowych stosować uszczelki gumowe dostarczane przez firmę (wg DIN 4034 cz. 1).
2. W przypadku konieczności wykonywania dodatkowych otworów należy je wykonać mechanicznie i zastosować przejścia szczelne przez ścianę uniemożliwiające infiltrację wód gruntowych oraz eksfiltrację ścieków.
3. W przypadku lokalizacji studzienki w terenach zielonych właz kanału należy usytuować min. 8 cm ponad poziomem terenu, w nawierzchni utwardzonej musi licować do powierzchni terenu.
4. Studnie zlokalizowane w pasie drogowym należy dostosować do rzędnych projektowanej drogi.
5. Wprowadzenie rur PVC i betonowych do studni wykonać poprzez wmontowaną tuleję przejściową.
6. Niewykorzystane dopływy zaślepić.
7. Zewnętrzne powierzchnie kręgów betonowych studni malować dwa razy abizolem R.

OZNACZENIA:

RD1-rzędna przewodu wylotowego
D1-wymiar przewodu wylotowego
KD2h-kąt poziomy przewodu wlotowego
RD2-rzędna przewodu wlotowego
D2-wymiar przewodu wlotowego
Kw1h-kąt poziomy pierwszego włączenia
Rw1-rzędna pierwszego włączenia
Rw2-rzędna kolejnego włączenia
Dw1, Dw2-wymiar kolejnego włączenia włączenia
Kw2h-kąt poziomy kolejnego włączenia
RD4-rzędna dna kanału trzeciego włączenia
Rzg-rzędna terenu (projektowanego)
Rzd-rzędna dna rurociągu
Gł-głębokość studni

BIELECKI
FIRMA USŁUGOWA
F. U. "BIELECKI" Marian Bielecki
ul. Mickiewicza 6 72-300 Gryfice
Tel: 728 489 769 E-mail: marian.bielecki@op.pl
NIP: 857-107-19-77 REGON: 321545231

Inwestor	Gmina Miasto Kołobrzeg, ul. Ratuszowa 13, 78-100 Kołobrzeg		
Adres budowy	Działka numer 56/1, 7; 21;18/8 ob. 10, Kołobrzeg		
Nazwa Inwestycji	"Przebudowa ul. Rybackiej w Kołobrzegu"		
Tytuł rysunku	SCHEMAT STUDNI BETONOWEJ		Data: Wrzesień 2019r.
	Imię i nazwisko	Nr uprawnień	Podpis
Projektowała	mgr inż. Monika Kowalczyk	ZAP/0229/PWOS/13	Skala rysunku: 1:25
Sprawdziła	mgr inż. Elżbieta Jandziszak	UAN-8345/1380/89	Nr rysunku: 4

Projekt chroniony prawem autorskim. Kopiowanie i wykorzystanie bez zgody Firmy usługowej "BIELECKI" Marian Bielecki ZABRONIONE.