Pracownia Elektryczna Mariusz Świder
PL 78-100 Kołobrzeg, ul. Jana Matejki 8/3
tel.: +48 508 116 370, e-mail: office@pracownia-elektryczna.com
www.pracownia-elektryczna.com

PRACOWNIA ELEKTRYCZNA

PROJEKT BUDOWLANY

Obiekt:	BUDOWA OŚWIETLENIA TERENU NA DZIAŁKACH NR 251/14, 251/15 PRZY ULICY BUDOWLANEJ W KOŁOBRZEGU
Kategoria obiektu:	SIEĆ ELEKTROENERGETYCZNA NISKIEGO NAPIĘCIA 0,4 KV
Adres:	DZ. NR: 251/14, 251/15; OBRĘB 12, GMINA MIASTO KOŁOBRZEG, WOJEWÓDZTWO ZACHODNIOPOMORSKIE
Identyfikator jednostki ewidencyjnej:	320801_1
Inwestor:	GMINA MIASTO KOŁOBRZEG UL. RATUSZOWA 13; 78-100 KOŁOBRZEG

	Imię i nazwisko	**Podpis**
Autor:	mgr inż. Mariusz Świder upr. bud.: ZAP/0143/PWOE/13 izba bud.: ZAP/IE/0145/13 w specjalności instalacyjnej w zakresie sieci, instalacji i urządzeń elektrycznych i elektroenergetycznych	
Sprawdzający:	mgr inż. Krzysztof Mackojć upr. bud.: ZAP/0103/PWOE/15 izba bud.: ZAP/IE/0132/15 w specjalności instalacyjnej w zakresie sieci, instalacji i urządzeń elektrycznych i elektroenergetycznych	

7 CZERWCA 2019

SPIS TREŚCI

OŚWIADCZENIE 3
1. OPIS TECHNICZNY 4
1.1. Podstawa opracowania 4
1.2. Stan prawny 4
1.3. Przedmiot inwestycji 5
1.4. Stan istniejący zagospodarowania działki lub terenu z opisem projektowanych zmian działki lub terenu…… 5
1.5. Projektowane zagospodarowanie działki lub terenu 5
1.6. Zestawienie powierzchni zabudowy, powierzchni użytkowej i kubatury istniejącego budynku 5
1.7. Dane informujące, czy działka jest wpisana do rejestru zabytków oraz czy podlega ochronie na podstawie ustaleń MPZP 5
1.8. Dane określające wpływ eksploatacji górniczej na działkę lub teren zamierzenia budowlanego 6
1.9. Informacje i dane o charakterze i cechach istniejących i przewidywanych zagrożeń dla środowiska oraz higieny i zdrowia użytkowników projektowanych obiektów budowlanych ich otoczenia w zakresie zgodnym z przepisami odrębnymi 6
1.10. Zasilanie, trasy kablowe 7
1.11. Słupy oświetleniowe 7
1.12. Oprawy oświetleniowe 8
1.13. Ochrona przeciwporażeniowa 9
1.14. Opinia geotechniczna 9
1.15. Uwagi 10
2. INFORMACJA DOTYCZĄCA PLANU BiOZ 11
2.1. Część opisowa 12
3. WYNIKI OBLICZEŃ 13
Wyniki obliczeń z programu Dialux – dobór opraw oświetleniowych 14
4. CZĘŚĆ GRAFICZNA 21
Rys nr 1 Projekt zagospodarowania terenu 22
Rys nr 2 Schemat ideowy 23
Rys nr 3 Widok fundamentu, słupa i oprawy 24
5. DOKUMENTY FORMALNO-PRAWNE 25
Uprawnienia budowlane 26
Zaświadczenie o przynależności do izby 30
Decyzja o ustaleniu lokalizacji celu publicznego 32
Uzgodnienia branżowe 37

OŚWIADCZENIE

Z godnie z art. 20 ust. 2 i ust. 4 Prawo Budowlane oświadczam, że projekt budowlany budowy oświetlenia terenu na działkach nr 251/14, 251/15 przy ulicy Budowlanej w Kołobrzegu obręb 12 został sporządzony zgodnie z aktualnie obowiązującymi przepisami oraz zasadami wiedzy technicznej.

Autor:

mgr inż. Mariusz Świder

Sprawdził:

mgr inż. Krzysztof Mackojć

7 CZERWCA 2019

1. OPIS TECHNICZNY

1.1. Podstawa opracowania

Podstawą prawną niniejszego projektu są aktualne przepisy prawne i normy dotyczące instalacji elektrycznych, a w szczególności:

- ustawa z dnia 7 lipca 1994 r – Prawo budowlane (Dz. U. z 1994 r. Nr 89, poz. 93 z późn. zm.);
- ustawa z dnia 17 maja 1989 r. – Prawo geodezyjne i kartograficzne (dz. U. 1989 Nr 30, poz. 163 z późn. zm.);
- ustawa z dnia 14 czerwca 1960 r. – Kodeks postępowania administracyjnego (Dz. U. 1960 r. Nr 30, poz. 168 z późn. zm.);
- ustawa z dnia 27 marca 2003 r. – O planowaniu i zagospodarowaniu przestrzennym (Dz. U. 2003 r. Nr 80, poz. 717 z późn. zm.);
- ustawa z dnia 21 marca 1985 r. – O drogach publicznych (Dz. U. 1985 Nr 14, poz. 60 z późn. zm.);
- ustawa z dnia 4 lutego 1994 r. – O prawach autorskich i pokrewnych (Dz. U. 1994 Nr 24 poz. 83)
- Rozporządzenie Ministra Infrastruktury z dnia 12 kwietnia 2002 r. w sprawie warunków technicznych, jakim powinny odpowiadać budynki i ich usytuowanie (Dz. U. Nr 75, poz. 690, z późn. zm.);
- Norma N SEP-E-004 Elektroenergetyczne i sygnalizacyjne linie kablowe. Projektowanie i budowa.
- PKN-CEN/TR 13201-1. Oświetlenie dróg.
- PN-EN 13201-2,3,4. Oświetlenie dróg.
- Norma PN-HD 60364. Instalacje elektryczne w obiektach budowlanych;
- Zalecenia Inwestora;
- Uzgodnienia branżowe.

1.2. Stan prawny

Projektowana sieć elektroenergetyczna niskiego napięcia 0,4 kV usytuowana jest na działkach nr 251/14, 251/15 w obrębie 12 w Kołobrzegu, co do których wydano decyzję o ustaleniu lokalizacji celu publicznego nr UA.6733.3.2019.VII z dnia 11.03.2019 r. (w załączeniu). Przedmiotowa inwestycja jest zgodna z postanowieniami ww. decyzji.

1.3. Przedmiot inwestycji

Przedmiotem opracowania budowa oświetlenia na działkach nr 251/14, 251/15 przy ulicy Budowlanej w Kołobrzegu obręb 12, gmina Miasto Kołobrzeg, województwo zachodniopomorskie.

1.4. Stan istniejący zagospodarowania działki lub terenu z opisem projektowanych zmian działki lub terenu

Projektowana sieć elektroenergetyczna niskiego napięcia 0,4 kV usytuowana jest na działkach nr 251/14, 251/15 w obrębie 12 w Kołobrzegu. Działki położone są w strefie „B" ochrony uzdrowiska Kołobrzeg oraz na obszarze chronionego krajobrazu pod nazwą „Koszaliński Pas Nadmorski". Teren działki graniczy: od strony południowo-wschodniej – z pasem drogowym drogi gminnej ul. Budowlanej, z pozostałych stron – z terenem budownictwa mieszkaniowego, wielorodzinnego.

Teren działki na przeważającej powierzchni jest płaski. Teren głównie nieutwardzony, obsiany trawą, z wydzielonymi ciągami komunikacji pieszej wraz z elementami wyposażenia do rekreacji i zabaw. Wokół obiektu teren częściowo utwardzony (dojazdy, miejsce postojowe dla samochodów i place manewrowe, chodniki, dojścia do wejść do budynku), z zielenią niską.

1.5. Projektowane zagospodarowanie działki lub terenu

Na potrzeby oświetlenia trenu do rekreacji projektuje się sieć elektroenergetyczną nN 0,4 kV wraz ze stalowymi słupami oświetleniowymi o wysokości h=4,5 m pod oprawy oświetleniowe w technologii LED, zasilenie z istniejącej oświetleniowej sieci elektroenergetycznej nN 0,4 kV w ulicy Budowlanej.

1.6. Zestawienie powierzchni zabudowy, powierzchni użytkowej i kubatury istniejącego budynku.

Nie dotyczy.

1.7. Dane informujące, czy działka jest wpisana do rejestru zabytków oraz czy podlega ochronie na podstawie ustaleń MPZP

Przedmiotowa inwestycja zlokalizowana jest na obszarze wpisanym do rejestru zabytków pod nr A-1366 decyzja z dnia 21 lipca 1953r. jako „chroniony średniowieczny układ urbanistyczny"

oraz częściowo na terenie stanowiska archeologicznego ujętego w wojewódzkiej i gminnej ewidencji zabytków AZP 15-15 nr stanowiska 31 zgodnie z postanowieniami decyzji lokalizacji inwestycji celu publicznego UA.6733.3.2019.VII z dnia 11.03.2019 r. Przedmiotową inwestycję należy uzgodnić z właściwym terenowo konserwatorem zabytków – Wojewódzki Urząd Ochrony Zabytków w Szczecinie, Delegatura w Koszalinie (uzgodnienie w załączeniu).

1.8. Dane określające wpływ eksploatacji górniczej na działkę lub teren zamierzenia budowlanego

Projektowana inwestycja oświetlenia terenu usytuowana jest na terenie górniczym „Kołobrzeg" i obszarze górniczym „Kołobrzeg II". Ochrona obiektów budowlanych na terenach górniczych zgodnie z wymogami ustawy z dnia 9 czerwca 2011 r. Prawo geologiczne i górnicze (t. j. Dz. U. z 2017 r., poz. 2126 z późn. zm.).

1.9. Informacje i dane o charakterze i cechach istniejących i przewidywanych zagrożeń dla środowiska oraz higieny i zdrowia użytkowników projektowanych obiektów budowlanych ich otoczenia w zakresie zgodnym z przepisami odrębnymi

1.9.1 Wpływ projektowanego obiektu na środowisko

Projektowana sieć elektroenergetyczna nN 0,4 kV budowy oświetlenia terenu na działkach nr 251/14, 251/15 przy ulicy Budowlanej w Kołobrzegu obręb 12 nie ma negatywnego wpływu i nie stanowi zagrożenia dla środowiska oraz higieny i zdrowia użytkowników.

Przedsięwzięcie jest zgodne z zasadami ochrony oraz wymaganiami dla:

- strefy „B" ochrony uzdrowiska Kołobrzeg,
- terenu górniczego „Kołobrzeg" i obszarze górniczym „Kołobrzeg II",
- obszaru chronionego krajobrazu pod nazwą „Koszaliński Pas Nadmorski".

1.8.2 Obszar odziaływania obiektu

Realizacja przedmiotowej inwestycji na działkach nr 251/14, 251/15 obręb 12 nie powoduje ograniczenia dostępu do drogi publicznej, możliwości korzystania z wody, kanalizacji, energii elektrycznej i cieplnej oraz środków łączności przez osoby trzecie w obszarze oddziaływania obiektu budowlanego. Ponadto nie wpływa negatywnie na dostęp światła dziennego do pomieszczeń przeznaczonych na pobyt ludzi. Rozwiązania techniczne oraz sposób zagospodarowania terenu nie powodują uciążliwości związanych z hałasem, wibracjami,

zakłóceniami elektrycznymi i promieniowaniem, a także zanieczyszczeniem powietrza, wody i gleby.

Podstawa prawna, na podstawie której opracowano obszar oddziaływania obiektu budowlanego:

- ustawa z dnia 7 lipca 1994 r – Prawo budowlane (Dz. U. z 1994 r. Nr 89, poz. 93 z późn. zm.);
- ustawa z dnia 21 marca 1985 r. – O drogach publicznych (Dz. U. 1985 Nr 14, poz. 60 z późn. zm.);
- Rozporządzenie Ministra Infrastruktury z dnia 12 kwietnia 2002 r. w sprawie warunków technicznych, jakim powinny odpowiadać budynki i ich usytuowanie (Dz. U. Nr 75, poz. 690, z późn. zm.);

1.10. Zasilanie, trasy kablowe

Kable układać w wykopie o głębokości 0,8 m na podsypce piaskowej grubości 10 cm. Następnie wykonać obsypkę z piasku o grubości 10 cm ponad wierzch kabli, na której ułożyć warstwę gruntu rodzimego grubości 30 cm. Na tak przygotowaną obsypkę ułożyć taśmę z foli PVC koloru niebieskiego, a następnie wykop zasypać gruntem rodzimym, który należy zagęścić. Kable ułożone w ziemi powinny być zaopatrzone na całej długości w trwałe oznaczniki rozmieszczone w odstępach nie większych niż 10 m oraz przy mufach i miejscach charakterystycznych, np. przy skrzyżowaniu, wejściu do rur ochronnych. Na oznaczniku należy umieścić trwałe napisy zawierające co najmniej:

- typ kabla
- znak użytkownika
- rok ułożenia

Kable przy przejściu pod utwardzoną nawierzchnią układać w rurze osłonowej typu SRS-G 110/6,3 lub DVR 50 metodą przecisku bądź wykopem otwartym – zgodnie z projektem zagospodarowania terenu tj. na rys. nr 1. Nawierzchnie rozebrane na potrzeby realizacji robót należy odtworzyć do stanu pierwotnego.

1.11. Słupy oświetleniowe

Projektuje się słupy stalowe, okrągłe, cynkowane ogniowo zgodnie z normą EN 1461 malowane w kolorze RAL9007, o wysokości h=4,5 m. Słupy wyposażone we wnęki rewizyjne umożliwiające dostęp do tabliczki bezpiecznikowej oraz w uchwyt uziemiający znajdujący się wewnątrz słupa

na wysokości dolnej krawędzi drzwiczek rewizyjnych. Słupy montowane do fundamentu betonowego o wymiarach 300x300x800 mm. Całość konstrukcji (fundament, słup, oprawa oświetleniowa) winny spełniać wymagania dla II strefy wiatrowej dla miejscowości Kołobrzeg w województwie zachodniopomorskim. Słupy należy ustawić tak aby ich wnęki umożliwiały swobodny dostęp. We wnękach montować tabliczki bezpiecznikowe lub złącza kablowe IZK. Końcowe słupy oświetleniowe uziemić poprzez uziom prętowy wbijany. Rezystancja uziemienia winna wynosić R≤10 Ω.

1.12. Oprawy oświetleniowe

Oprawa typu „A”

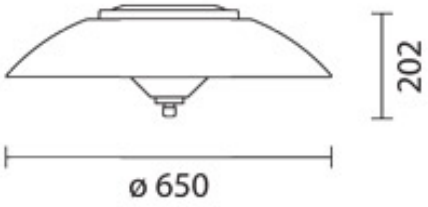

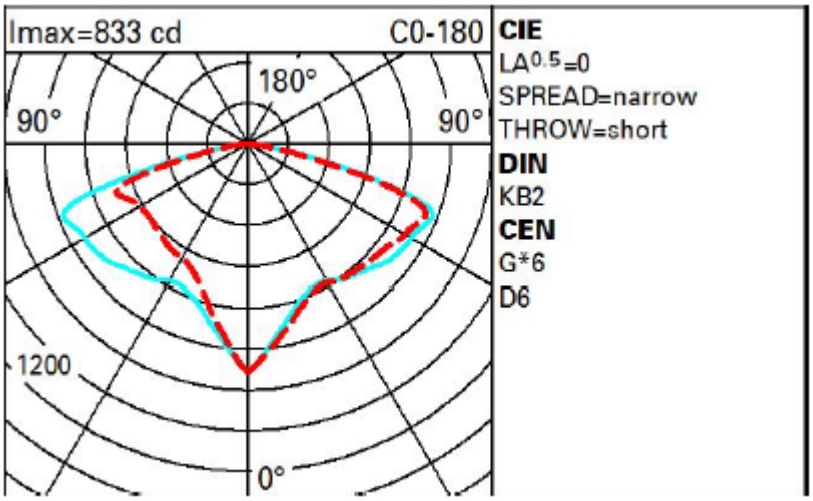

Oprawy oświetleniowe dedykowane dla oświetlenia ciągów komunikacyjnych i przestrzeni publicznych typu LED o parametrach:

- 3110 lm, 30,8 W, 230 VAC, sprawność oprawy 101 lm/W, 4000 K, CRI 80, UGR G6, IP66, IK10, 4.89 kg. Żywotność (L80-B10): 100000 h przy Ta 25°C, (L90-B10): 52000 h przy Ta 25°C, z układem sterowania automatycznej redukcji mocy względem północy Middle of the Night.

Oprawa z optyką symetryczną w klasie światłości G6 zgodnie z PN-EN 13201-2 Oświetlenie dróg, w kolorze szarym, przeznaczona do montażu bezpośrednio na słupie o średnicy spigotu 60 mm. Układ optyczny i system mocowania do słupa wykonany ze stopu aluminium EN1706AC 46100LF poddane wieloetapowemu procesowi – od obróbki wstępnej, w której główne fazy to odtłuszczanie, powlekanie folią ochronną powierzchni oprawy i uszczelniania (z warstwą o strukturze nanosilanów). Etap malowania składa się ze wstępnego malowania oraz drugiego z utwardzeniem w temperaturze 150°C co gwarantuje wysoki poziom odporności na warunki atmosferyczne i promieniowanie UV. Dyfuzor wykonany z odpornego na wstrząsy i promieniowanie UV poliwęglanu. Zespół optyczny wykonany z superczystego anodowanego aluminium, soczewka wykonana z metakrylanu, dolny odbłyśnik wykonany z metalizowanego materiału PC. Oprawa została wyposażona w wymienne diody LED i elektroniczny sterownik SELV z automatycznym system kontroli temperatury wewnętrznej. Oprawa w II klasie ochronności, wyposażona w zabezpieczenie przeciwprzepięciowe do 5 kV. Wszystkie śruby zewnętrzne wykonane ze stali nierdzewnej. Grupa ryzyka RG1 w odniesieniu do bezpieczeństwa fotobiologicznego zgodnie z EN62471:2008 Bezpieczeństwo fotobiologiczne lamp i systemów lampowych. Parametry opraw potwierdzone certyfikatem ENEC.

1.13. Ochrona przeciwporażeniowa

Ochrona podstawowa (przed dotykiem bezpośrednim) zapewniona jest przez podstawową izolację części czynnych lub przez przegrody i obudowy.

Ochrona przy uszkodzeniu (przy dotyku pośrednim) zapewniona jest przez połączenia wyrównawcze i samoczynne wyłączenie zasilania w czasie t ≤ 5,0 s dla obwodów rozdzielczych oraz t ≤ 0,4 s dla obwodów końcowych, w przypadku powstania zwarcia o pomijalnej impedancji pomiędzy przewodem liniowym, a częścią przewodzącą dostępną lub przewodem ochronnym w obwodzie.

1.14. Opinia geotechniczna

Zgodnie z Rozporządzeniem Ministra Transportu, Budownictwa i Gospodarki Morskiej z dnia 27 kwietnia 2012 r. w sprawie ustalenia geotechnicznych warunków posadowienia obiektów budowlanych (Dz. U. 2012 poz.463) projektowany obiekt budowlany zalicza się do pierwszej kategorii geotechnicznej, która obejmuje posadowienie niewielkich obiektów budowlanych, o statycznym wyznaczalnym schemacie obliczeniowym w prostych warunkach gruntowych,

w przypadku których możliwe jest zapewnienie minimalnych wymagań przy wykopach o głębokości 0,8 m i posadowieniu fundamentów pod słupy oświetleniowe o głębokości posadowienia do 0,8 m dla występujących na terenie objętym opracowaniem gruntów.

1.15. Uwagi

1.15.1. Po wykonaniu całości prac, instalacje elektryczne należy poddać pomiarom i sprawdzeniu przed oddaniem ich do eksploatacji wraz ze sporządzeniem protokołów.

1.15.2. Wykonać geodezję powykonawczą słupów i kabli.

1.15.3. W projekcie przedstawiono przykładowe typu produktów, a ich parametry techniczne stanowią wytyczne parametrów równoważnych dla materiałów budowlanych przeznaczonych do wbudowania. Dopuszcza się zastosowanie materiałów o parametrach równoważnych, które opowiadają pod względem technicznym materiałom przytoczonym w dokumentacji projektowej, a ich równoważność należy weryfikować względem takich parametrów jak:

- kształt (wartość estetyczna dla zagospodarowania ternu);
- materiał oraz jego właściwości z jakiego wykonany jest produkt;
- wymiary, masa, powierzchnia boczna (np. w przypadku opraw), nośność (np. w przypadku słupów);
- moc, efektywność energetyczna, redukcja mocy, sprawność oprawy „na wyjściu”, strumień świetlny, krzywa rozsyłu światła, temperatury barwowej, technologii np. LED lub wyładowcza;
- poziom natężenia, równomierność na powierzchni oświetlanej;‘
- stopień ochrony IP, IK, UV;
- prąd i napięcie znamionowe;
- poziom ochrony przed wyładowaniami atmosferycznymi i przepięciami;
- poziom bezpieczeństwa fotobiologicznego;
- wytrzymałość wbudowanego materiału lub zestawu materiałów względem wymagań dla stref wiatrowych w miejscu posadowienia.

1.15.4. Wykonawca przed przystąpieniem do prac w pasie drogowym zobowiązany jest opracować projekt organizacji ruchu oraz uzgodnić zakres wykonywanych prac z właściwym zarządcą drogi.

1.15.5. Wykonawca przed przystąpieniem do prac w obrębie istniejącej infrastruktury technicznej zobowiązany jest zachować szczególną ostrożność, poinformować odpowiednich gestorów sieci o zamiarze rozpoczęcia robót i ich zakończeniu. Roboty ulegające zakryciu winny być zgłoszone do odbioru przed ich zakryciem.

Autor:	Sprawdził:
mgr inż. Mariusz Świder	mgr Inż. Krzysztof Mackojć

2. INFORMACJA DOTYCZĄCA PLANU BiOZ

Obiekt:	BUDOWA OŚWIETLENIA TERENU NA DZIAŁKACH NR 251/14, 251/15 PRZY ULICY BUDOWLANEJ W KOŁOBRZEGU
Kategoria obiektu:	SIEĆ ELEKTROENERGETYCZNA NISKIEGO NAPIĘCIA 0,4 KV
Adres:	DZ. NR: 251/14, 251/15; OBRĘB 12, GMINA MIASTO KOŁOBRZEG, WOJEWÓDZTWO ZACHODNIOPOMORSKIE
Identyfikator jednostki ewidencyjnej	320801 1
Inwestor:	GMINA MIASTO KOŁOBRZEG UL. RATUSZOWA 13; 78-100 KOŁOBRZEG

	Imię i nazwisko	**Podpis**
Autor:	mgr inz. Mariusz Świder upr. bud.: ZAP/0143/PWOE/13 izba bud.: ZAP/IE/0145/13 w specjalności instalacyjnej w zakresie sieci, instalacji i urządzeń elektrycznych i elektroenergetycznych	
Sprawdz	mgr inż. Krzysztof Mackojć upr. bud.: ZAP/0103/PWOE/15 izba bud.: ZAP/IE/0132/15 w specjalności instalacyjnej w zakresie sieci, instalacji i urządzeń elektrycznych i elektroenergetycznych	

2.1. Część opisowa

2.1.1. Zakres robót dla całego zamierzenia budowlanego oraz kolejność realizacji:

- sieć elektroenergetyczna niskiego napięcia 0,4 kV.

2.1.2. Wykaz istniejących obiektów budowlanych:

- istniejąca czynna podziemna infrastruktura techniczna;
- budynki mieszkalne wielorodzinne.

2.1.3. Wskazanie elementów zagospodarowania działki i terenu , które mogą stwarzać zagrożenie bezpieczeństwa i zdrowia ludzi:

- istniejąca czynna infrastruktura techniczna.

2.1.4. Wskazanie dotyczące przewidywanych zagrożeń występujących podczas realizacji robót budowlanych, określających skalę i rodzaje zagrożeń oraz miejsce i czas wystąpienia:

- prace na wysokości przy montażu instalacji elektrycznych,
- prace ziemne w pobliżu istniejącej infrastruktury technicznej.

2.1.5. Wskazanie sposobu instruktażu pracowników przed przystąpieniem do realizacji robót szczególnie niebezpiecznych.

Osobą odpowiedzialną za przestrzeganie przepisów BHP jest kierownik budowy, który zapewnia:

- zaznajomienie pracowników z zakresem ich obowiązków,
- sposobem wykonywania pracy na wyznaczonych stanowiskach
- przeszkolenie pracowników w zakresie bezpieczeństwa i higieny pracy
- przed dopuszczeniem ich do pracy oraz zapewnia prowadzenie szkoleń okresowych w tym zakresie

2.1.6. Wskazanie środków technicznych i organizacyjnych, zapobiegających niebezpieczeństwom wynikających z wykonywania robót budowlanych w strefach szczególnego zagrożenia zdrowia lub ich sąsiedztwie, w tym zapewniających bezpieczną i sprawną komunikacje, umożliwiającą szybką ewakuację na wypadek pożaru, awarii i innych zagrożeń:

- przy użytkowaniu sprzętu zmechanizowanego lub pomocniczego należy sprawdzić czy sprzęt posiada certyfikat bezpieczeństwa
- zapewnić stosowanie przez pracowników, odpowiedniego do rodzaju wykonywanych prac, sprzętu chroniącego
- zapewnić stosowanie przez pracowników kasków ochronnych.

Autor:	Sprawdził:
mgr inż. Mariusz Świder	mgr Inż. Krzysztof Mackojć

3. WYNIKI OBLICZEŃ

Wyniki obliczeń z programu Dialux – dobór opraw oświetleniowych

Oliczenia Dialux - Budowlana

Partner kontaktowy: mgr inż. Roman Buszac
Firma: Gmina Miasto Kołobrzeg
Adres: ul. Ratuszowa 13, 78-100 Kołobrzeg

Data: 14.05.2019
Edytor: mgr inż. Mariusz Świder

Pracownia Elektryczna
Mariusz Świder
Jana Matejki 8/3
78-100 Kołobrzeg

Edytor mgr inż. Mariusz Świder
Telefon +48 508 116 370
faks -
e-Mail mariuszswider@pracownia-elektryczna.com

Spis treści

Oliczenia Dialux - Budowlana
Strona tytułowa projektu 1
Spis treści 2
Lista opraw 3

Karta danych oprawy 4
PZT - BUDOWA OŚWIETLENIA NA DZIAŁKACH NR 251/14, 251/15 PRZY ULICY ...
Powierzchnie obliczeniowe (zestawienie wyników) 5
3D Rendering 6
Przedstawienie nieprawidłowych kolorów 7

Pracownia Elektryczna
Mariusz Świder
Jana Matejki 8/3
78-100 Kołobrzeg

Edytor mgr inż. Mariusz Świder
Telefon +48 508 116 370
faks -
e-Mail mariuszswider@pracownia-elektryczna.com

Oliczenia Dialux - Budowlana / Lista opraw

4 Ilość

Pole-mounted system for urban and residential parks and gardens. - 31.3W 3010lm - 4000K
Strumień świetlny (Oprawa): 3010 lm
Strumień świetlny (Lampy): 3010 lm
Moc opraw: 31.3 W
Klasyfikacja oświetleń CIE: 100
Kod Flux CIE: 30 62 94 100 100 Wyposażenie:
1 x LED / 25W (Czynnik korekcyjny 1.000).

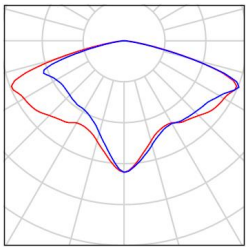

Pracownia Elektryczna
Mariusz Świder
Jana Matejki 8/3
78-100 Kołobrzeg

Edytor mgr inż. Mariusz Świder
Telefon +48 508 116 370
faks -
e-Mail mariuszswider@pracownia-elektryczna.com

Karta danych oprawy

Wylot światła 1:

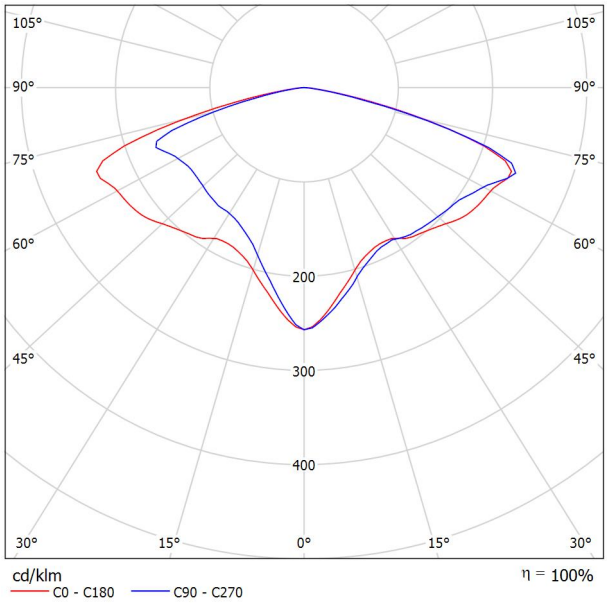

Klasyfikacja oświetleń CIE: 100
Kod Flux CIE: 30 62 94 100 100

powodu braku właściwości symetrycznych nie można przedstawić tabeli UGR dla tego oprawa.

Pracownia Elektryczna
Mariusz Świder
Jana Matejki 8/3
78-100 Kołobrzeg

Edytor mgr inż. Mariusz Świder
Telefon +48 508 116 370
faks -
e-Mail mariuszswider@pracownia-elektryczna.com

PZT - BUDOWA OŚWIETLENIA NA DZIAŁKACH NR 251/14, 251/15 PRZY ULICY BUDOWLANEJ W KOŁOBRZEGU / Powierzchnie obliczeniowe (zestawienie wyników)

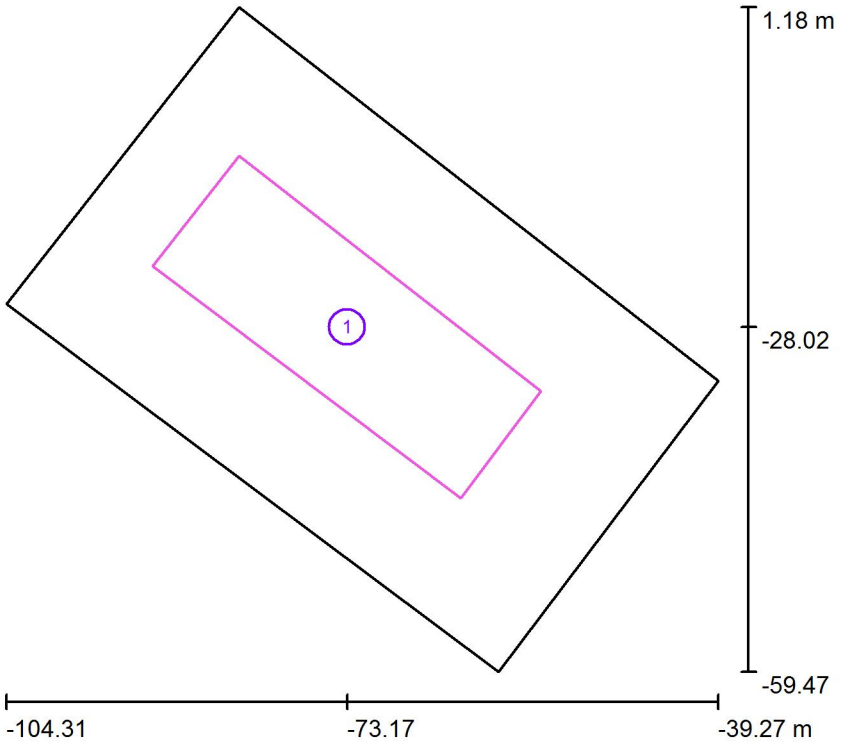

Skala 1 : 691

Lista powierzchni obliczeniowych

Nr.	Etykieta	Typ	Siatka	E_m [lx]	E_{min} [lx]	E_{max} [lx]	E_{min} / E_m	E_{min} / E_{max}
1	Teren rekreacyjny	pionowa	128 x 128	8.13	1.24	34	0.152	0.036

Pracownia Elektryczna
Mariusz Świder
Jana Matejki 8/3
78-100 Kołobrzeg

Edytor mgr inż. Mariusz Świder
Telefon +48 508 116 370
faks -
e-Mail mariuszswider@pracownia-elektryczna.com

PZT - BUDOWA OŚWIETLENIA NA DZIAŁKACH NR 251/14, 251/15 PRZY ULICY BUDOWLANEJ W KOŁOBRZEGU / 3D Rendering

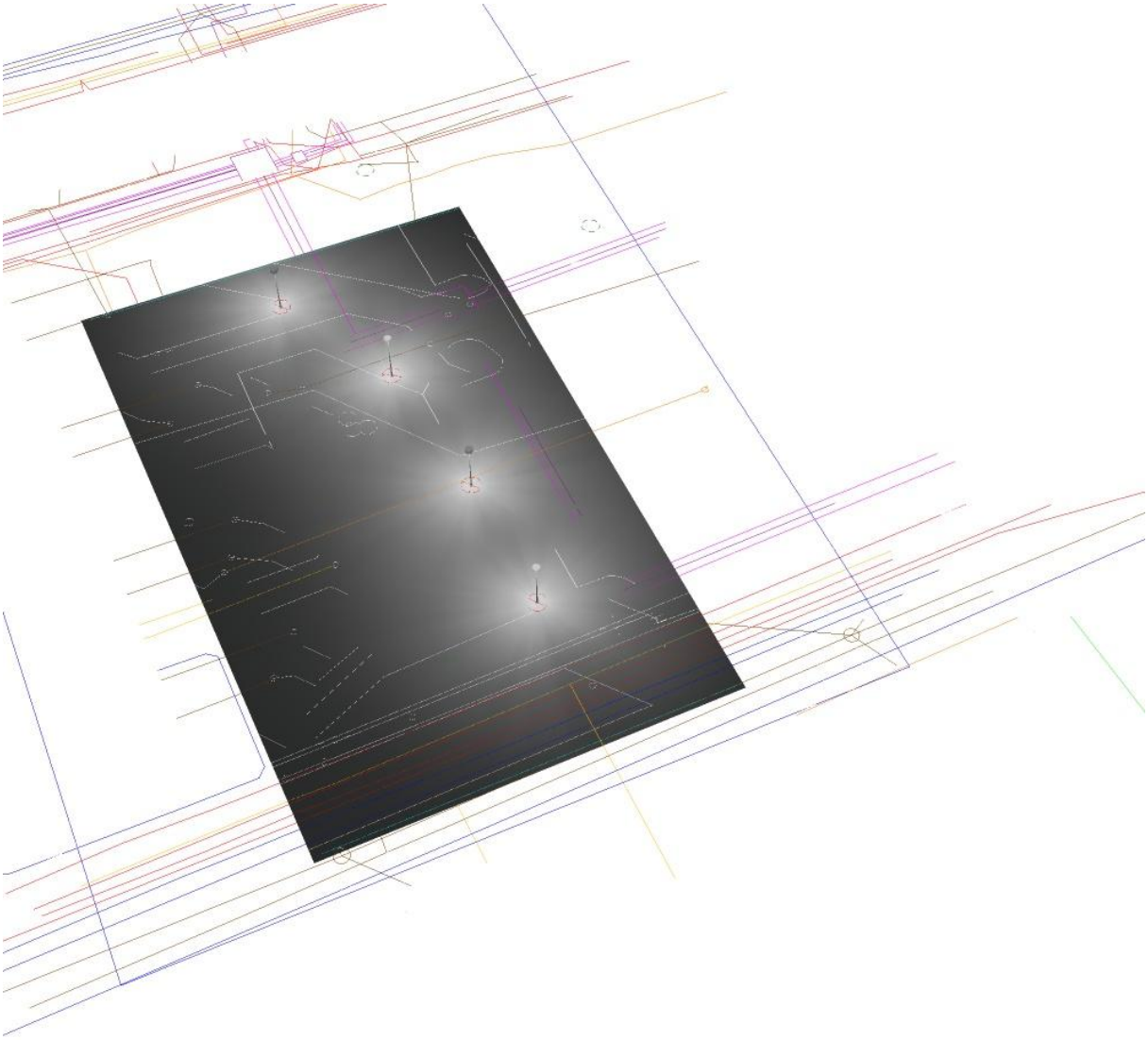

Pracownia Elektryczna
Mariusz Świder
Jana Matejki 8/3
78-100 Kołobrzeg

Edytor mgr inż. Mariusz Świder
Telefon +48 508 116 370
faks -
e-Mail mariuszswider@pracownia-elektryczna.com

PZT - BUDOWA OŚWIETLENIA NA DZIAŁKACH NR 251/14, 251/15 PRZY ULICY BUDOWLANEJ W KOŁOBRZEGU / Przedstawienie nieprawidłowych kolorów

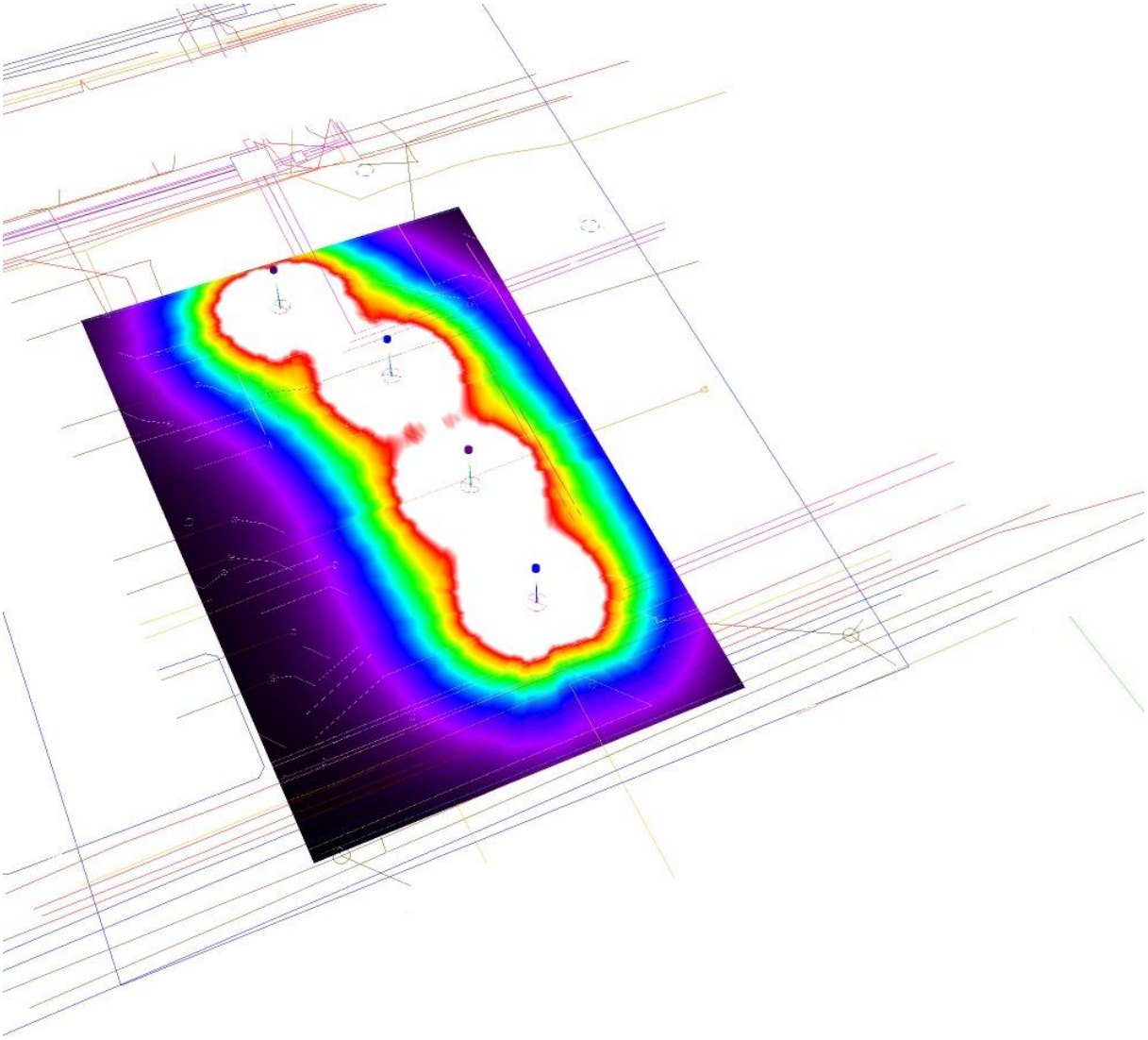

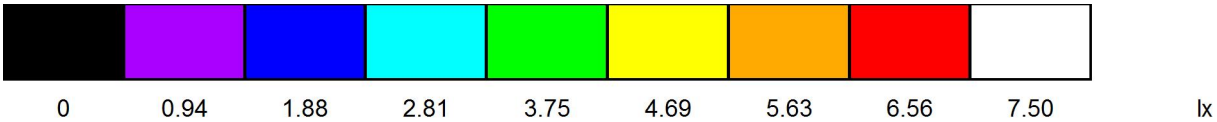

4. CZĘŚĆ GRAFICZNA

Rys nr 1	**Projekt zagospodarowania terenu**
Rys nr 2	**Schemat ideowy**
Rys nr 3	**Widok fundamentu, słupa i oprawy**

OZNACZENIA:

A – PROJ. OPRAWY OŚWIETLENIOWE NA SŁUPIE OŚWIETLENIOWYM h=4,5m

– PROJ. OŚWIETLENIOWA TRASA KABLOWA NN 0,4 kV

– RURA OSŁONOWA

UWAGA !

1. POD DROGAMI, W MIEJSACH SKRZYŻOWAŃ I/LUB ZBLIŻEŃ Z ISTN. INFRASTRUKTURĄ TECHNICZNĄ KABLE PROWADZIĆ W RURACH OSŁONOWYCH
2. ROBOTY ULEGAJĄCE ZAKRYCIU ZGOSIĆ DO ODBIORU PRZED ICH ZAKRYCIEM
3. WYKONAĆ GEODEZJĘ POWYKONAWCZĄ ROBÓT BUDOWLANYCH

SAMOCZYNNE WYŁĄCZENIE ZASILANIA

OBIEKT:	BUDOWA OŚWIETLENIA TERENU NA DZIAŁKACH NR 251/14, 251/15 PRZY ULICY BUDOWLANEJ W KOŁOBRZEGU	PRACOWNIA ELEKTRYCZNA Mariusz Świder ul. Jana Matejki 8/3, 78–100 Kołobrzeg tel.: +48 508 116 370 e–mail: office@pracownia–elektryczna.com www.pracownia–elektryczna.com
ADRES:	DZ. NR: 251/14, 251/15; OBRĘB 12; GMINA MIASTO KOŁOBRZEG POWIAT KOŁOBRZESKI, WOJEWÓDZTWO ZACHODNIOPOMORSKIE	
INWESTOR:	GMINA MIASTO KOŁOBRZEG UL. RATUSZOWA 13; 78–100 KOŁOBRZEG	
TYTUŁ RYSUNKU:	PROJEKT ZAGOSPODAROWANIA TERENU	DATA: 7.06.2019 FAZA: P.B. SKALA: 1:500 NR RYS.: 1
AUTOR:	mgr inż. Mariusz Świder upr. bud. nr ZAP/0143/PWOE/13 izba bud. nr ZAP/IE/0145/13 w specjalności instalacyjnej w zakresie sieci, instalacji i urządzeń elektrycznych i elektroenergetycznych	PODPIS:
SPRAWDZIŁ:	mgr inż. Krzysztof Mackojć upr. bud. nr ZAP/0103/PWOE/15 izba bud. nr ZAP/IE/0132/15 w specjalności instalacyjnej w zakresie sieci, instalacji i urządzeń elektrycznych i elektroenergetycznych	PODPIS:

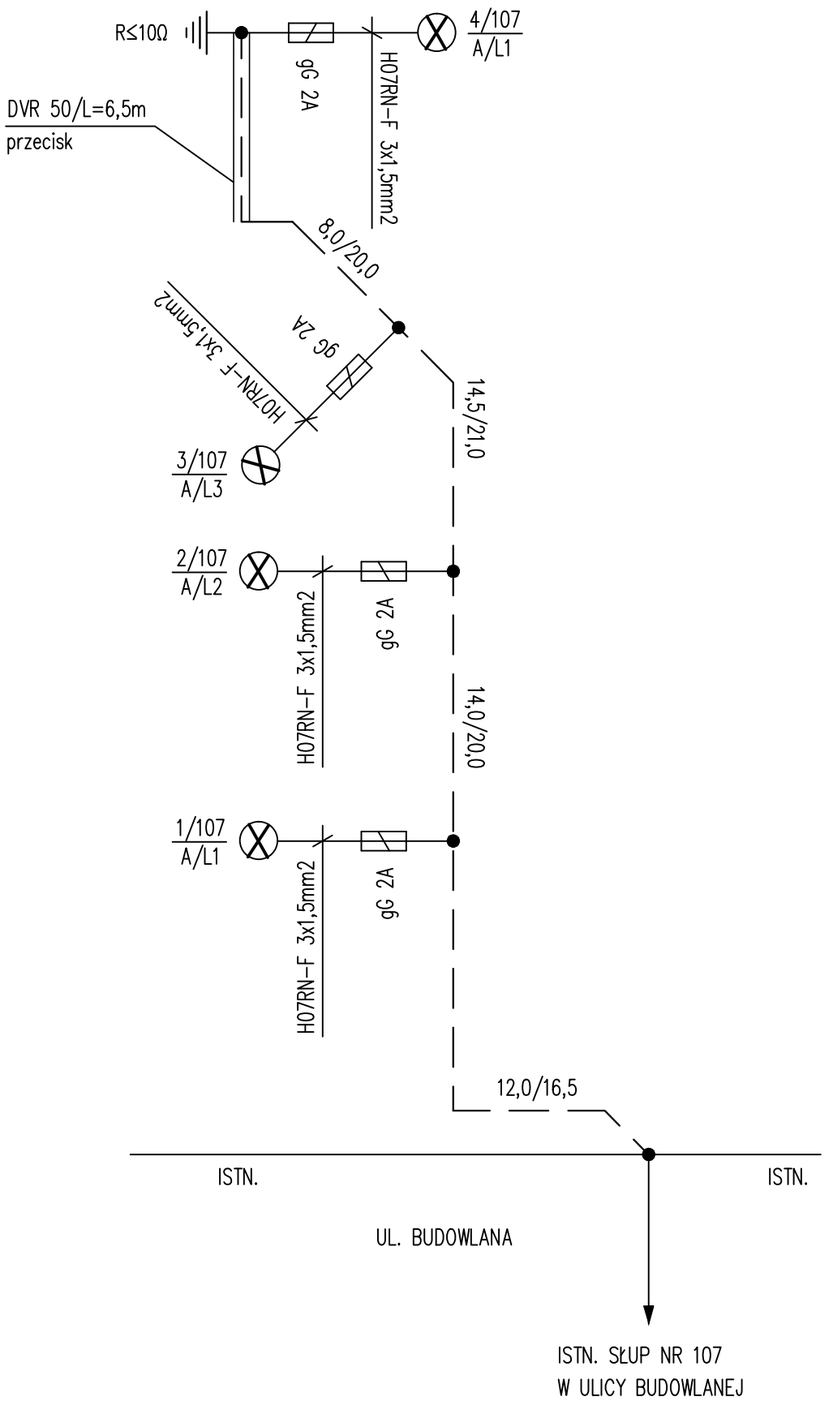

OZNACZENIA:

— —— — – PROJ. YAKY 4x25 mm2 + FeZn 25x4 mm

A ⊗ – PROJ. OPRAWY OŚWIETLENIOWE NA SŁUPIE OŚWIETLENIOWYM h=4,5m

.../... – DŁUGOŚĆ WYKOPU/DŁUGOŚĆ KABLA

.../... – NUMER PORZĄDKOWY SŁUPA/NUMER OBWODU

.../... TYP OPRAWY/NUMER FAZY ZASILAJĄCEJ

OBIEKT:	BUDOWA OŚWIETLENIA TERENU NA DZIAŁKACH NR 251/14, 251/15 PRZY ULICY BUDOWLANEJ W KOŁOBRZEGU	PRACOWNIA ELEKTRYCZNA Mariusz Świder ul. Jana Matejki 8/3, 78–100 Kołobrzeg tel.: +48 508 116 370 e–mail: office@pracownia–elektryczna.com www.pracownia–elektryczna.com
ADRES:	DZ. NR: 251/14, 251/15; OBRĘB 12; GMINA MIASTO KOŁOBRZEG POWIAT KOŁOBRZESKI, WOJEWÓDZTWO ZACHODNIOPOMORSKIE	
INWESTOR:	GMINA MIASTO KOŁOBRZEG UL. RATUSZOWA 13; 78–100 KOŁOBRZEG	
TYTUŁ RYSUNKU:	SCHEMAT IDEOWY	DATA: 7.06.2019 FAZA: P.B. SKALA: – NR RYS.: 2
AUTOR:	mgr inż. Mariusz Świder upr. bud. nr ZAP/0143/PWOE/13 izba bud. nr ZAP/IE/0145/13 w specjalności instalacyjnej w zakresie sieci, instalacji i urządzeń elektrycznych i elektroenergetycznych	PODPIS:
SPRAWDZIŁ:	mgr inż. Krzysztof Mackojć upr. bud. nr ZAP/0103/PWOE/15 izba bud. nr ZAP/IE/0132/15 w specjalności instalacyjnej w zakresie sieci, instalacji i urządzeń elektrycznych i elektroenergetycznych	PODPIS:

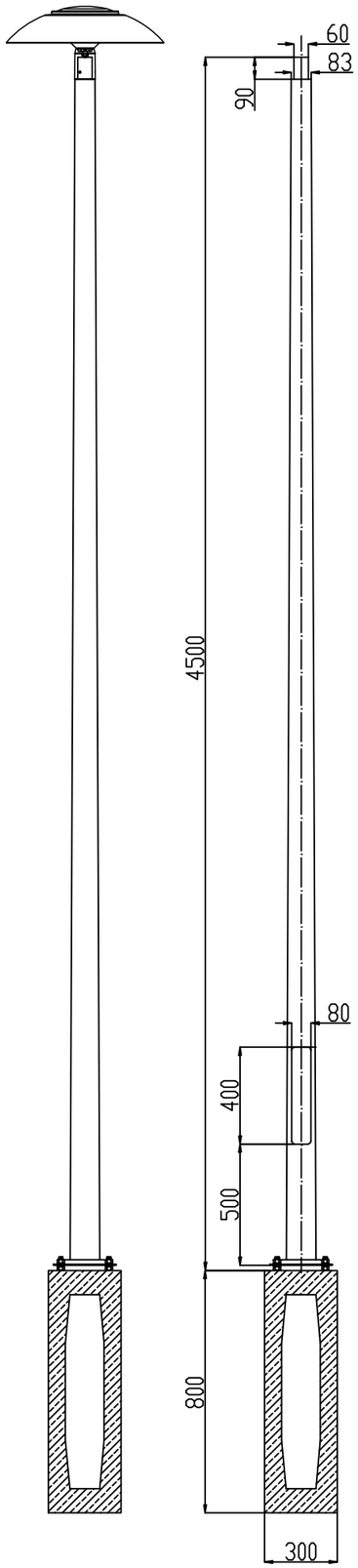

DETAL MOCOWANIA OPRAWY NA SŁUPIE

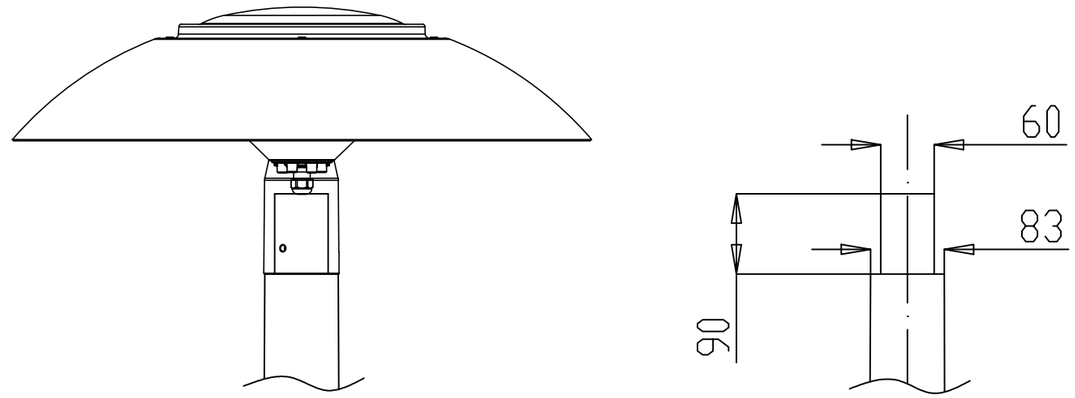

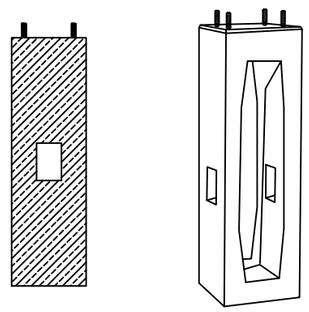

UWAGA!

1. SŁUP STALOWY OKRĄGŁY, CYNKOWANY OGNIOWO ZGODNIE Z NORMĄ EN 1461, MALOWANY W KOLORZE OPRAWY RAL9007
2. WYPOSAŻONY W TABLICZKĘ BEZPIECZNIKOWĄ WEWNĄTRZ SŁUPA
3. WYPOSAŻONY W UCHWYT UZIEMIAJĄCY WEWNĄTRZ SŁUPA
4. TRZONY KONSTRUKCJI WYKONANE W TECHNOLOGII SPAWANIA PLAZMOWEGO
5. CAŁOŚĆ KONSTRUKCJI (FUNDAMENT, SŁUP, OPRAWA) WINNA SPEŁNIAĆ WYMAGANIA DLA II STREFY WIATROWEJ (KOŁOBRZEG)

OBIEKT:	BUDOWA OŚWIETLENIA TERENU NA DZIAŁKACH NR 251/14, 251/15 PRZY ULICY BUDOWLANEJ W KOŁOBRZEGU	PRACOWNIA ELEKTRYCZNA Mariusz Świder ul. Jana Matejki 8/3, 78–100 Kołobrzeg tel.: +48 508 116 370 e–mail: office@pracownia–elektryczna.com www.pracownia–elektryczna.com
ADRES:	DZ. NR: 251/14, 251/15; OBRĘB 12; GMINA MIASTO KOŁOBRZEG POWIAT KOŁOBRZESKI, WOJEWÓDZTWO ZACHODNIOPOMORSKIE	
INWESTOR:	GMINA MIASTO KOŁOBRZEG UL. RATUSZOWA 13; 78–100 KOŁOBRZEG	
TYTUŁ RYSUNKU:	WIDOK FUNDAMENTU, SŁUPA I OPRAWY	DATA: 7.06.2019 FAZA: P.B. SKALA: – NR RYS.: 3
AUTOR:	mgr inż. Mariusz Świder upr. bud. nr ZAP/0143/PWOE/13 izba bud. nr ZAP/IE/0145/13 w specjalności instalacyjnej w zakresie sieci, instalacji i urządzeń elektrycznych i elektroenergetycznych	PODPIS:
SPRAWDZIŁ:	mgr inż. Krzysztof Mackojć upr. bud. nr ZAP/0103/PWOE/15 izba bud. nr ZAP/IE/0132/15 w specjalności instalacyjnej w zakresie sieci, instalacji i urządzeń elektrycznych i elektroenergetycznych	PODPIS:

5. DOKUMENTY FORMALNO-PRAWNE

Uprawnienia budowlane

Zaświadczenie o przynależności do izby

Decyzja o ustaleniu lokalizacji celu publicznego

Uzgodnienia branżowe

ZACHODNIOPOMORSKA
OKRĘGOWA
IZBA INŻYNIERÓW
BUDOWNICTWA

OKRĘGOWA KOMISJA KWALIFIKACYJNA

OKK-0054-0055-0019(3)/133

Szczecin, 12 czerwca 2013 r.

DECYZJA

Na podstawie art. 24 ust. 1 pkt 2 ustawy z dnia 15 grudnia 2000 r. o samorządach zawodowych architektów, inżynierów budownictwa oraz urbanistów (Dz. U. z 2001 r. Nr 5, poz. 42, ze zm.), art. 12 ust. 3, art. 13 ust. 1 pkt 1 i 2, art. 14 ust. 1 pkt 5 ustawy z dnia 7 lipca 1994 r. Prawo budowlane (t.j. Dz. U. z 2010 r. Nr 243, poz. 1623, ze zm.) oraz § 24 ust. 1 rozporządzenia Ministra Transportu i Budownictwa z dnia 28 kwietnia 2006 r. w sprawie samodzielnych funkcji technicznych w budownictwie (Dz. U. z 2006 r. Nr 83, poz. 578, ze zm.) i art. 104 ustawy z dnia 14 czerwca 1960 r. Kodeks postępowania administracyjnego (t.j. Dz. U. z 2013 r. poz. 267), po ustaleniu, że zostały spełnione warunki w zakresie przygotowania zawodowego oraz po złożeniu egzaminu na uprawnienia budowlane z wynikiem pozytywnym

Pan mgr inż. Mariusz Świder
urodzony dnia 20 czerwca 1983 r. w Słupsku

otrzymuje

UPRAWNIENIA BUDOWLANE
numer ewidencyjny ZAP/0143/PWOE/13

w specjalności instalacyjnej w zakresie sieci, instalacji i urządzeń elektrycznych i elektroenergetycznych do projektowania i kierowania robotami budowlanymi bez ograniczeń.

2. Uprawnienia budowlane w specjalności instalacyjnej w zakresie sieci, instalacji i urządzeń elektrycznych i elektroenergetycznych do projektowania i kierowania robotami budowlanymi bez ograniczeń uprawniają do:

1) projektowania obiektu budowlanego i kierowania robotami budowlanymi związanymi z obiektem budowlanym, takim jak: sieci, instalacje i urządzenia elektryczne i elektroenergetyczne, w tym kolejowe, trolejbusowe i tramwajowe sieci trakcyjne wraz z instalacjami i urządzeniami technicznymi zasilania i sterowania, w tym kolejowej, trolejbusowej i tramwajowej sieci trakcyjnej oraz elektrycznego ogrzewania rozjazdów, zgodnie z § 24 ust. 1 rozporządzenia Ministra Transportu i Budownictwa z dnia 28 kwietnia 2006 r. w sprawie samodzielnych funkcji technicznych w budownictwie;

2) sporządzania projektu zagospodarowania działki lub terenu w zakresie nadanej specjalności, zgodnie z § 15 ww. rozporządzenia.

2. Na podstawie art. 12 ust. 1 pkt 1, 3, 4 i 5 oraz art. 13 ust. 3 i 4 ustawy z dnia 7 lipca 1994 r. Prawo budowlane niniejsze uprawnienia, w zakresie objętym nadaną specjalnością, stanowią również podstawę do:

1) sprawdzania projektów architektoniczno-budowlanych i sprawowania nadzoru autorskiego;

2) kierowania wytwarzaniem konstrukcyjnych elementów budowlanych oraz nadzoru i kontroli technicznej wytwarzania tych elementów;
3) wykonywania nadzoru inwestorskiego;
4) sprawowania kontroli technicznej utrzymania obiektów budowlanych.

Uzasadnienie

W związku z uwzględnieniem w całości żądania strony, na podstawie art. 107 § 4 ustawy z dnia 14 czerwca 1960 r. Kodeks postępowania administracyjnego odstępuje się od uzasadniania decyzji.

Pouczenie

Od niniejszej decyzji służy odwołanie do Krajowej Komisji Kwalifikacyjnej Polskiej Izby Inżynierów Budownictwa w Warszawie, za pośrednictwem Zachodniopomorskiej Okręgowej Komisji Kwalifikacyjnej Zachodniopomorskiej Okręgowej Izby Inżynierów Budownictwa w Szczecinie w terminie 14 dni od daty jej doręczenia.

Skład Orzekający Okręgowej Komisji Kwalifikacyjnej

mgr inż. Mieczysław Ołtarzewski
Przewodniczący OKK

mgr inż. Andrzej Gałkiewicz
Z-ca Przewodniczącego OKK

prof. dr hab. inż. Władysław Szaflik
Członek OKK

Otrzymują:
1. Pan Mariusz Świder
   ul. Mazowiecka 26G/1
   78-100 Kołobrzeg
2. Główny Inspektor Nadzoru Budowlanego
3. Okręgowa Rada ZOIIB
4. OKK – aa

ZACHODNIOPOMORSKA
OKRĘGOWA
IZBA INŻYNIERÓW
BUDOWNICTWA

OKRĘGOWA KOMISJA KWALIFIKACYJNA

Szczecin, dnia 16 czerwca 2015 r.

Sygn. akt: OKK-0054-0055-0015(3)/15

DECYZJA

Na podstawie art. 24 ust. 1 pkt 2 ustawy z dnia 15 grudnia 2000 r. o samorządach zawodowych architektów oraz inżynierów budownictwa (Dz. U. z 2014 r. poz. 1946), art. 12 ust. 2, ust. 3, ust. 4c pkt 3 i art. 14 ust. 1 pkt 4 lit. c ustawy z dnia 7 lipca 1994 r. Prawo budowlane (Dz. U. z 2013 r. poz. 1409, z późn. zm.) oraz § 14 ust. 5 rozporządzenia Ministra Infrastruktury i Rozwoju z dnia 11 września 2014 r. w sprawie samodzielnych funkcji technicznych w budownictwie (Dz. U. poz. 1278), po ustaleniu, że zostały spełnione warunki w zakresie przygotowania zawodowego oraz po złożeniu egzaminu na uprawnienia budowlane z wynikiem pozytywnym

Pan Krzysztof Piotr Mackojć
magister inżynier elektrotechniki
ur. dnia 30 sierpnia 1973 r. w Trzebiatowie

otrzymuje

UPRAWNIENIA BUDOWLANE
numer ewidencyjny ZAP/0103/PWOE/15
do projektowania i kierowania robotami budowlanymi
w specjalności instalacyjnej w zakresie sieci, instalacji i urządzeń
elektrycznych i elektroenergetycznych
bez ograniczeń.

Uzasadnienie

W związku z uwzględnieniem w całości żądania strony, na podstawie art. 107 § 4 K.p.a. odstępuje się od uzasadnienia decyzji. Zakres nadanych uprawnień budowlanych wskazano na odwrocie decyzji.

Pouczenie

Od niniejszej decyzji służy odwołanie do Krajowej Komisji Kwalifikacyjnej Polskiej Izby Inżynierów Budownictwa w Warszawie, za pośrednictwem Okręgowej Komisji Kwalifikacyjnej Zachodniopomorskiej Okręgowej Izby Inżynierów Budownictwa w Szczecinie w terminie 14 dni od daty jej doręczenia.

ZACHODNIOPOMORSKA OKRĘGOWA IZBA INŻYNIERÓW BUDOWNICTWA

Skład orzekający Okręgowej Komisji Kwalifikacyjnej

mgr inż. Andrzej Gałkiewicz .....

mgr inż. Gustaw Kordas .....

prof. dr hab. inż. Władysław Szaflik .....

Otrzymują:
1. Pan Krzysztof Piotr Mackojć
   ul. Wylotowa 87J/5, 78-100 Kołobrzeg
2. Okręgowa Rada ZOIIB
3. Główny Inspektor Nadzoru Budowlanego
4. OKK - aa

Uprawnienia budowlane nadane

Panu Krzysztofowi Piotrowi Mackojć
magistrowi inżynierowi elektrotechniki
ur. dnia 30 sierpnia 1973 r. w Trzebiatowie

numer ewidencyjny ZAP/0103/PWOE/15
do projektowania i kierowania robotami budowlanymi
w specjalności instalacyjnej w zakresie sieci, instalacji i urządzeń
elektrycznych i elektroenergetycznych
bez ograniczeń

upoważniają w zakresie nadanej specjalności:

I. na podstawie art. 12 ust. 1 pkt 1, pkt 2, pkt 3, pkt 4 i pkt 5 oraz art. 13 ust. 3 i ust. 4 ustawy z dnia 7 lipca 1994 r. Prawo budowlane do:

1) projektowania, sprawdzania projektów architektoniczno-budowlanych i sprawowania nadzoru autorskiego,
2) kierowania budową lub innymi robotami budowlanymi,
3) kierowania wytwarzaniem konstrukcyjnych elementów budowlanych oraz nadzoru i kontroli technicznej wytwarzania tych elementów,
4) wykonywania nadzoru inwestorskiego,
5) sprawowania kontroli technicznej utrzymania obiektów budowlanych;

II. na podstawie § 14 ust. 5 i § 10 rozporządzenia Ministra Infrastruktury i Rozwoju z dnia 11 września 2014 r. w sprawie samodzielnych funkcji technicznych w budownictwie do:

1) projektowania obiektu budowlanego i kierowania robotami budowlanymi związanymi z obiektem budowlanym, takim jak: sieci, instalacje i urządzenia elektryczne i elektroenergetyczne, w tym kolejowe, trolejbusowe i tramwajowe sieci trakcyjne, sieci trakcyjne metra, wraz z instalacjami i urządzeniami technicznymi zasilania, w tym kolejowej, trolejbusowej i tramwajowej sieci trakcyjnej, sieci trakcyjne metra oraz elektrycznego ogrzewania rozjazdów,
2) sporządzania projektu zagospodarowania działki lub terenu.

Skład orzekający Okręgowej Komisji Kwalifikacyjnej

ZACHODNIOPOMORSKA OKRĘGOWA IZBA INŻYNIERÓW BUDOWNICTWA

mgr inż. Andrzej Gałkiewicz .....

mgr inż. Gustaw Kordas .....

prof. dr hab. inż. Władysław Szaflik .....

POLSKA IZBA INŻYNIERÓW BUDOWNICTWA

Zaświadczenie

o numerze weryfikacyjnym:

ZAP-XNI-TI3-4VV *

Pan Mariusz ŚWIDER o numerze ewidencyjnym ZAP/IE/0145/13
adres zamieszkania ul. Klonowa 17g/206, 78-100 KOŁOBRZEG
jest członkiem Zachodniopomorskiej Okręgowej Izby Inżynierów Budownictwa i posiada wymagane ubezpieczenie od odpowiedzialności cywilnej.
Niniejsze zaświadczenie jest ważne od 2018-08-01 do 2019-07-31.

Zaświadczenie zostało wygenerowane elektronicznie i opatrzone bezpiecznym podpisem elektronicznym weryfikowanym przy pomocy ważnego kwalifikowanego certyfikatu w dniu 2018-07-10 roku przez:

Jan Bobkiewicz, Przewodniczący Rady Zachodniopomorskiej Okręgowej Izby Inżynierów Budownictwa.

(Zgodnie art. 5 ust 2 ustawy z dnia 18 września 2001 r. o podpisie elektronicznym (Dz. U. 2001 Nr 130 poz. 1450) dane w postaci elektronicznej opatrzone bezpiecznym podpisem elektronicznym weryfikowanym przy pomocy ważnego kwalifikowanego certyfikatu są równoważne pod względem skutków prawnych dokumentom opatrzonym podpisami własnoręcznymi.)

* Weryfikację poprawności danych w niniejszym zaświadczeniu można sprawdzić za pomocą numeru weryfikacyjnego zaświadczenia na stronie Polskiej Izby Inżynierów Budownictwa www.piib.org.pl lub kontaktując się z biurem właściwej Okręgowej Izby Inżynierów Budownictwa.

Podpis jest prawidłowy

POLSKA IZBA INŻYNIERÓW BUDOWNICTWA

Zaświadczenie

o numerze weryfikacyjnym:

ZAP-XDY-DP1-UFG *

Pan Krzysztof Piotr MACKOJĆ o numerze ewidencyjnym ZAP/IE/0132/15
adres zamieszkania ul. Wylotowa 87J/5, 78-100 KOŁOBRZEG
jest członkiem Zachodniopomorskiej Okręgowej Izby Inżynierów Budownictwa i posiada wymagane ubezpieczenie od odpowiedzialności cywilnej.
Niniejsze zaświadczenie jest ważne od 2018-09-01 do 2019-08-31.

Zaświadczenie zostało wygenerowane elektronicznie i opatrzone bezpiecznym podpisem elektronicznym weryfikowanym przy pomocy ważnego kwalifikowanego certyfikatu w dniu 2018-08-16 roku przez:

Jan Bobkiewicz, Przewodniczący Rady Zachodniopomorskiej Okręgowej Izby Inżynierów Budownictwa.

(Zgodnie art. 5 ust 2 ustawy z dnia 18 września 2001 r. o podpisie elektronicznym (Dz. U. 2001 Nr 130 poz. 1450) dane w postaci elektronicznej opatrzone bezpiecznym podpisem elektronicznym weryfikowanym przy pomocy ważnego kwalifikowanego certyfikatu są równoważne pod względem skutków prawnych dokumentom opatrzonym podpisami własnoręcznymi.)

* Weryfikację poprawności danych w niniejszym zaświadczeniu można sprawdzić za pomocą numeru weryfikacyjnego zaświadczenia na stronie Polskiej Izby Inżynierów Budownictwa www.piib.org.pl lub kontaktując się z biurem właściwej Okręgowej Izby Inżynierów Budownictwa.

Podpis jest prawidłowy

PREZYDENT MIASTA
KOŁOBRZEG

Kołobrzeg, dnia 11 marca 2019 r.

UA.6733.3.2019.VII

K.10.V
15.03.2019

DECYZJA
O USTALENIU LOKALIZACJI
INWESTYCJI CELU PUBLICZNEGO

K.13
15.03.19

Na podstawie:

- art. 104 ustawy z dnia 14 czerwca 1960 r. Kodeks postępowania administracyjnego (t. j. Dz. U. z 2018 r. poz. 2096 z późn. zm.)
- art. 50 ust. 1, art. 51 ust. 1 pkt 2, art. 53 ust. 3 i 4, art. 54 ustawy z dnia 27 marca 2003 r. o planowaniu i zagospodarowaniu przestrzennym (t. j. Dz. U. 2018 r. poz. 1945 z późn. zm.) w związku z art. 4 ust. 2 pkt 1 tejże ustawy;
- art. 6 pkt 2 ustawy z dnia 21 sierpnia 1997 r. o gospodarce nieruchomościami (t. j. Dz. U. z 2018 r. poz. 2204 z późn. zm.)

po rozpatrzeniu wniosku **Gminy Miasto Kołobrzeg**
Wydział Komunalny Urzędu Miasta Kołobrzeg
ul. Ratuszowa 13, 78-100 Kołobrzeg

z dnia 30 stycznia 2019 r.
o ustalenie lokalizacji inwestycji celu publicznego dla zamierzenia budowlanego polegającego na budowie oświetlenia terenu przy ul. Budowlanej na działkach nr 251/14, 251/13 i 208 w obr. 12 w Kołobrzegu.

i dokonaniu analizy:

1) warunków i zasad zagospodarowania terenu oraz jego zabudowy, wynikających z przepisów odrębnych;
2) stanu faktycznego i prawnego terenu, na którym przewiduje się realizację inwestycji;

USTALAM LOKALIZACJĘ INWESTYCJI CELU PUBLICZNEGO

dla zamierzenia budowlanego polegającego na
budowie oświetlenia terenu na działkach nr 251/14, 251/15 i części działki nr 208 w obr. 12 w Kołobrzegu

I. Rodzaj inwestycji:

1) **rodzaj zabudowy:** obiekt infrastruktury technicznej wraz ze słupami oświetleniowymi,
2) **funkcja zabudowy i zagospodarowania terenu:** teren rekreacyjny (plac zabaw i zieleń) miejsca postojowe oraz pas drogowy z towarzyszącą infrastrukturą techniczną;
3) **zakres zamierzenia:** ułożenie linii kablowej w gruncie działek wraz ze słupami oświetleniowymi z oprawami wykonanymi w technologii LED, połączenie z istniejącą siecią elektroenergetyczną w ul. Budowlanej.

II. Warunki i szczegółowe zasady zagospodarowania terenu oraz jego zabudowy wynikające z przepisów odrębnych a w szczególności w zakresie:

1) **warunków i wymagań ochrony i kształtowania ładu przestrzennego:**
   a) projektowane linie kablowe należy prowadzić w gruncie działek objętych niniejszą decyzją:
      - w liniach rozgraniczających teren inwestycji, zgodnie z załącznikiem graficznym,
      - z zachowaniem minimalnych dopuszczalnych odległości od istniejącego uzbrojenia podziemnego;
      - w miarę możliwości równolegle bądź prostopadle do granic działek;
   b) planowaną inwestycję należy zaprojektować i wybudować w sposób określony w przepisach, w tym techniczno-budowlanych ustawy z dnia 10 kwietnia 1997 r. Prawo energetyczne (t. j. Dz. U. z 2018 r. poz. 755 z późn. zm.) i Rozporządzenia Ministra Gospodarki z dnia 4 maja 2007 r. w sprawie szczegółowych warunków funkcjonowania systemu elektroenergetycznego (Dz. U. z 2007 r., nr 93, poz. 623 z późn. zm.) oraz zgodnie z zasadami wiedzy technicznej i odpowiednimi normami, zapewniając spełnienie wymagań podstawowych i warunków użytkowych oraz innych wymienionych w art. 5 ust.1 ustawy z dnia 7 lipca 1994 r. Prawo budowlane (t. j. Dz. U. z 2018 r. poz. 1202 z późn. zm.);

2) **ochrony środowiska i zdrowia ludzi oraz dziedzictwa kulturowego i zabytków oraz dóbr kultury współczesnej:**
   a) w trakcie przygotowania i realizacji inwestycji należy zapewnić oszczędne korzystanie z terenu,
   b) w trakcie prac budowlanych inwestor realizujący planowaną inwestycję jest obowiązany uwzględnić ochronę środowiska na obszarze prowadzenia prac, a w szczególności ochronę gleby, zieleni, naturalnego ukształtowania terenu i stosunków wodnych,
   c) przy prowadzeniu prac budowlanych dopuszcza się wykorzystywanie i przekształcenie elementów przyrodniczych wyłącznie w takim zakresie, w jakim jest to konieczne w związku z realizacją inwestycji. Jeżeli ochrona elementów przyrodniczych nie jest możliwa, należy podejmować działania mające na celu naprawienie wyrządzonych szkód w szczególności przez kompensację przyrodniczą;
   d) planowana inwestycja musi spełniać wymagania ochrony środowiska, o których mowa w art. 76 ust. 2 ustawy z dnia 27 kwietnia 2001 r. Prawo ochrony środowiska (t. j. Dz.U. z 2018 r. poz. 799 z późn. zm.),
   e) z uwagi na lokalizację planowanej inwestycji w strefie ochrony uzdrowiskowej „B" Uzdrowiska Kołobrzeg należy przestrzegać czynności zabronionych zawartych w uchwale Nr XL/526/13 Rady Miasta Kołobrzeg z dnia 26 listopada 2013 r. w sprawie uchwalenia Statutu Uzdrowiska Kołobrzeg wraz z jej późn. zm.,
   f) z uwagi na lokalizację planowanej inwestycji w obszarze chronionego krajobrazu pod nazwą „Koszaliński Pas Nadmorski", obowiązują zakazy przywołane w uchwale Sejmiku Województwa Zachodniopomorskiego Nr XXII/375/09 z dnia 15 września 2009 r. w sprawie obszarów chronionego krajobrazu wraz z jej późniejszymi zmianami,
   g) z uwagi na lokalizację planowanej inwestycji na obszarze wpisanym do rejestru zabytków pod nr A-1366 decyzją z dnia 21 lipca 1953 r. jako „chroniony średniowieczny układ urbanistyczny" oraz częściowo na terenie stanowiska archeologicznego ujętego w wojewódzkiej i gminnej ewidencji zabytków AZP 15-15 nr stanowiska 31:
      1) zgodnie z art. 31 ustawy z dnia 23 lipca 2003 r. o ochronie zabytków i opiece nad zabytkami (t. j. Dz. U. z 2018 r. poz. 2067):
         - Wojewódzki Urząd Ochrony Zabytków w Szczecinie, Delegatura w Koszalinie opiniuje zakres robót ziemnych oraz w drodze decyzji ustala zakres i rodzaj niezbędnych badań archeologicznych,
         - w przypadku podjęcia decyzji o realizacji inwestycji obowiązuje przeprowadzenie badań ratunkowych na koszt Inwestora. Właściciele, użytkownicy terenu i inwestorzy zobowiązani są do zawiadomienia urzędu ochrony zabytków o podjęciu działań inwestycyjnych, remontowych lub innych związanych z robotami ziemnymi z wyprzedzeniem minimum 2-tygodniowym,
      2) zgodnie z art. 36 ust. 1 ww. ustawy z dnia 23 lipca 2003 r. o ochronie zabytków i opiece nad zabytkami należy uzyskać stosowne pozwolenia od Zachodniopomorskiego Wojewódzkiego Konserwatora Zabytków, w tym na prowadzenie badań archeologicznych, realizację inwestycji oraz rozpoczęcie prac ziemnych z nią związanych,
   h) w razie odkrycia w trakcie prowadzenia robót budowlanych lub ziemnych związanych z planowaną inwestycją przedmiotu, co do którego istnieje przypuszczenie, iż jest on zabytkiem, osoby wykonujące roboty budowlane obowiązane są: wstrzymać wszelkie roboty, mogące uszkodzić lub zniszczyć odkryty przedmiot; zabezpieczyć, przy użyciu dostępnych środków, przedmiot i miejsce jego odkrycia; niezwłocznie zawiadomić o tym Zachodniopomorskiego Wojewódzkiego Konserwatora Zabytków, a jeśli nie jest to możliwe, Prezydenta Miasta Kołobrzeg;
3) **obsługi w zakresie infrastruktury technicznej i komunikacji:**
   a) projektowaną inwestycję należy wykonać zgodnie z warunkami technicznymi, określonymi przez właściwego gestora sieci elektroenergetycznej;
   b) dojazd i dojście do terenu inwestycji: z drogi publicznej gminnej ul. Budowlana (działka nr 208 w obr. 12 w Kołobrzegu)

4) **wymagań dotyczących ochrony interesów osób trzecich:**
   a) poszanowanie, występujących w zasięgu oddziaływania inwestycji, uzasadnionych interesów osób trzecich,
   b) należy stworzyć odpowiednie warunki bezpieczeństwa oraz w maksymalny sposób ograniczyć uciążliwości wynikające z prowadzonych prac budowlanych,
   c) ewentualne kolizje planowanej inwestycji z istniejącymi sieciami uzbrojenia technicznego wymagają uzgodnienia rozwiązań z gestorami tych sieci,
   d) lokalizację sieci należy uzgodnić z zarządcą drogi, a zajęcie działki drogowej na cele planowanej inwestycji wymaga zezwolenia tegoż zarządcy – zezwolenie to dotyczy prowadzenia robót i umieszczania w pasie drogowym urządzeń infrastruktury technicznej,
   e) wykonanie planowanej inwestycji nie może pogorszyć warunków użytkowania działek sąsiednich,
5) **ochrony obiektów budowlanych na terenach górniczych:** zgodnie z wymogami ustawy z dnia 9 czerwca 2011 r. Prawo geologiczne i górnicze (t. j. Dz. U. z 2017 r., poz. 2126 z późn. zm.);

III. <u>Linie rozgraniczające teren inwestycji wg załącznika graficznego stanowiącego integralną część decyzji:</u>

Na kopii mapy zasadniczej przyjętej do państwowego zasobu geodezyjnego i kartograficznego w skali 1:500 oznaczono:

- granice działek objętych decyzją,
- linie rozgraniczające teren inwestycji.

UZASADNIENIE

Zgodnie z art. 6 pkt 2 ustawy z dnia 21 sierpnia 1997 r. o gospodarce nieruchomościami (t. j. Dz. U. z 2018 r. poz. 2204 z późn. zm.) budowa m.in. przewodów i urządzeń służących do przesyłania energii elektrycznej, a także innych obiektów i urządzeń niezbędnych do korzystania z tych przewodów i urządzeń, stanowią cel publiczny.

Z uwagi na fakt, iż wnioskowane zamierzenie inwestycyjne usytuowane ma być na terenie, dla którego brak jest miejscowego planu zagospodarowania przestrzennego, a zgodnie z art. 4 ust. 2 pkt 1 ustawy o planowaniu i zagospodarowaniu przestrzennym określenie sposobów zagospodarowania i warunków zabudowy terenu dla inwestycji celu publicznego następuje w drodze decyzji o lokalizacji inwestycji celu publicznego, warunki dla wnioskowanej inwestycji ustalono w trybie określonym w art. 50 ust. 1 ustawy o planowaniu i zagospodarowaniu przestrzennym tj. decyzji o ustaleniu lokalizacji inwestycji celu publicznego.

Projekt decyzji przedłożono do uzgodnienia organom określonym w art. 53 ust. 4 ustawy o planowaniu i zagospodarowaniu przestrzennym.

Przed wydaniem niniejszej decyzji umożliwiono stronom stosownie do wymagań art. 10 §1 Kpa zapoznanie się z zebranym materiałem dowodowym oraz wypowiedzenie się w tym zakresie.

POUCZENIE

Od niniejszej decyzji służy stronom prawo odwołania do Samorządowego Kolegium Odwoławczego w Koszalinie. za pośrednictwem Prezydenta Miasta Kołobrzeg w terminie 14 dni od daty jej doręczenia.

Zgodnie z art. 127a ww. ustawy Kpa w trakcie biegu terminu do wniesienia odwołania strona może zrzec się prawa do wniesienia odwołania wobec organu administracji publicznej, który wydał decyzję. Z dniem doręczenia organowi administracji publicznej oświadczenia o zrzeczeniu się prawa do wniesienia odwołania przez ostatnią ze stron postępowania, decyzja staje się ostateczna i prawomocna.

PREZYDENT MIASTA
Anna Mieczkowska

Otrzymują (strony):

1. Gmina Miasto Kołobrzeg – Wydział Komunalny

Do wiadomości:

1. Marszałek Województwa Zachodniopomorskiego

Projekt niniejszej decyzji został sporządzony przez osobę posiadającą: dyplom ukończenia studiów wyższych w zakresie architektury, urbanistyki oraz kwalifikacje do wykonywania zawodu urbanisty na terytorium Rzeczypospolitej Polskiej uzyskane na podstawie ustawy z dnia 15 grudnia 2000 r. o samorządach zawodowych architektów, inżynierów budownictwa oraz urbanistów (Dz. U. z 2013 r. poz. 932 i 1650).

INFORMACJA

1) teren inwestycji nie wymaga uzyskania zgody na zmianę przeznaczenia gruntów rolnych i leśnych na cele nierolnicze i nieleśne;
2) teren inwestycji położony jest:
   a) w strefie „B" ochrony uzdrowiska Kołobrzeg,
   b) na terenie górniczym „Kołobrzeg" i obszarze górniczym „Kołobrzeg II",
   c) na obszarze chronionego krajobrazu pod nazwą „Koszaliński Pas Nadmorski"
   d) na terenie wpisanym decyzją z dnia 21.07.1953 r. do rejestru zabytków Województwa Zachodniopomorskiego pod nr A-1366 jako chroniony średniowieczny układ urbanistyczny oraz częściowo na terenie stanowiska archeologicznego ujętego w wojewódzkiej i gminnej ewidencji zabytków AZP 15-15 nr stanowiska 31
   e) częściowo w pasie drogowym drogi gminnej ul. Budowlanej.

Zgodnie z art. 65 ust 1 ustawy z dnia 27 marca 2003 r. o planowaniu i zagospodarowaniu przestrzennym zostanie stwierdzone wygaśnięcie niniejszej decyzji, jeżeli inny wnioskodawca uzyska pozwolenie na budowę lub gdy dla tego terenu zostanie uchwalony plan miejscowy, którego ustalenia są inne niż w wydanej decyzji. Jeżeli została wydana ostateczna decyzja o pozwoleniu na budowę, stwierdzenia wygaśnięcia decyzji nie stosuje się.

Zakres planowanej inwestycji ograniczają ww. ustalenia oraz przepisy, w tym techniczno-budowlane. **Niniejsza decyzja nie rozstrzyga o szczegółowym zakresie planowanej inwestycji oraz nie upoważnia do rozpoczęcia robót budowlanych.**

Wniosek o pozwolenie na budowę należy złożyć w **Starostwie Powiatowym w Kołobrzegu**

Do wniosku należy dołączyć:

1) cztery egzemplarze projektu budowlanego wraz z opiniami, uzgodnieniami, pozwoleniami i innymi dokumentami, wymaganymi przepisami szczególnymi opracowany przez projektanta wpisanego na listę członków właściwej izby samorządu zawodowego,
2) oświadczenie o posiadanym prawie do dysponowania nieruchomością na cele budowlane,
3) decyzję o ustaleniu lokalizacji inwestycji celu publicznego.

Projekt budowlany powinien spełniać wymagania określone w decyzji o warunkach zabudowy i zagospodarowania terenu. Jego zakres i treść powinny być dostosowane do specyfiki i charakteru obiektu oraz stopnia skomplikowania robót budowlanych i opracowane zgodnie z Rozporządzeniem Ministra Transportu, Budownictwa i Gospodarki Morskiej z dnia 25 kwietnia 2012 r. w sprawie szczegółowego zakresu i formy projektu budowlanego (Dz.U. z 2012 r. poz. 462 z późn. zm.).

STAROSTA KOŁOBRZESKI
Poświadcza się zgodność niniejszej kopii z treścią materiału państwowego zasobu geodezyjnego i kartograficznego
P.3208
(identyfikator ewidencyjny materiału zasobu)
6642 121/2019
Nr karty zamówienia
INSPEKTOR
21 STY. 2019
Data poświadczenia
Zbigniew Wojtaszek
(imię i nazwisko osoby reprezentującej organ)

PREZYDENT MIASTA
Anna Mieczkowska

Mapa nieaktualna
nie może służyć
do celów projektowych

Województwo: zachodniopomorskie
Powiat: kołobrzeski
Jednostka ewidencyjna: 320801_1, Kołobrzeg (gm. miejska)
Obręb: 0012, 12
Działka: 208, 251/14, 251/15

MAPA ZASADNICZA

SKALA 1:500

Układ odniesienia: PL-ETRF89, układ wsp. płaskich: PL-2000 strefa 5 (15°), układ wys.: PL-KRON86-NH

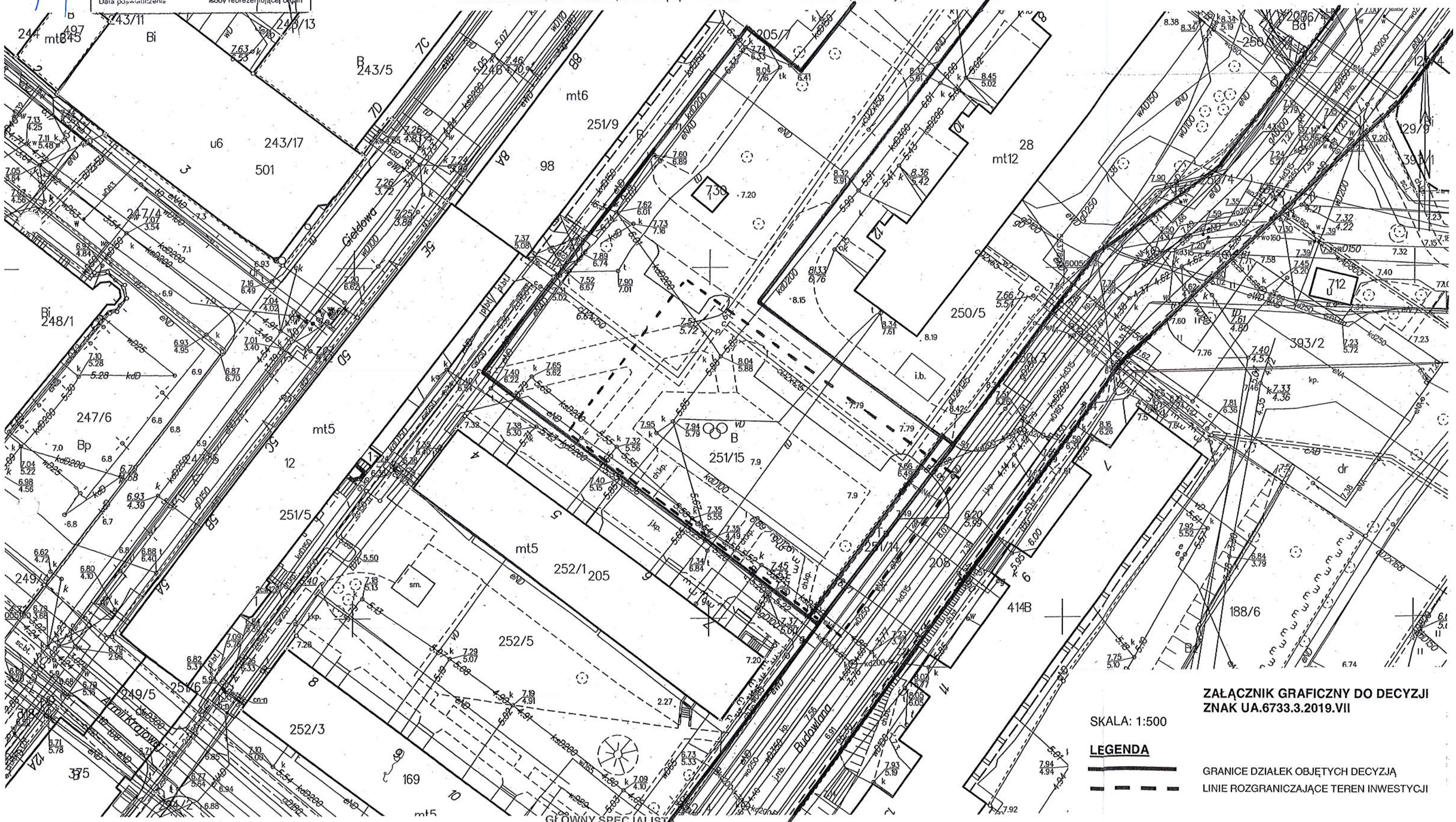

ZAŁĄCZNIK GRAFICZNY DO DECYZJI
ZNAK UA.6733.3.2019.VII

SKALA: 1:500

LEGENDA

GRANICE DZIAŁEK OBJĘTYCH DECYZJĄ

LINIE ROZGRANICZAJĄCE TEREN INWESTYCJI

Kołobrzeg dn. 2019-01-21

GŁÓWNY SPECJALISTA
Wydziału Urbanistyki i Architektury
mgr inż. arch. Tomasz Kokoszyński

1/3

Starosta Kołobrzeski
Plac Ratuszowy 1
78-100 Kołobrzeg

Miejsce i data: **Kołobrzeg, dn. 04.06.2019 r.**

P R O T O K Ó Ł Nr GN.6630.324.2019

z narady koordynacyjnej w sprawie usytuowania projektowanej sieci uzbrojenia terenu

Na podstawie art. art. 28b, 28ba, 28bb, 28c, 28d i 28e ustawy z dnia 17 maja 1989 r. Prawo geodezyjne i kartograficzne (Dz. U. z 2017 r. poz. 2101 z późn. zm.)

Przedmiot narady: **budowa oświetlenia terenu**

Lokalizacja: **KOŁOBRZEG, ul. Budowlana, obręb 12, działki 208, 251/14, 251/15**

Wnioskodawca: PRACOWNIA ELEKTRYCZNA MARIUSZ ŚWIDER
ul. Jana Matejki 8/3, 78-100 Kołobrzeg

Sposób przeprowadzenia narady: stacjonarny/elektroniczny

Data wpływu wniosku: 03.06.2019 r.

branża	treść opinii, imię i nazwisko oraz podpis reprezentanta
Polska Spółka Gazownictwa sp. z o.o. ul. Wojciecha Bandrowskiego 16, 33-100 Tarnów Oddział Zakład Gazowniczy w Koszalinie ul. Połczyńska 55/57, 75-808 Koszalin tel. 94 348 41 00, fax 94 346 04 60 NIP 525 24 96 411 KRS 0000374001 REGON 142739519 gazownicza	Uzgodniono Mistrz Sieci i Instalacji Gazowych Artur Zając
Energa Operator SA Oddział w Koszalinie Rejon Dystrybucji w Kołobrzegu ul. Rolna 3 78-100 Kołobrzeg NIP 592-000-11-96 energetyczna	Energa operator UZGODNIENIE NR 324 Z DNIA 04.06.2019 Uzgodniono POZYTYWNIE/~~NEGATYWNIE~~ UWAGI: bez uwag. (wg załącznika) Kierownik Działu Dokumentacji Energetycznej Grzegorz Pękul
Za zgodność z oryginałem STARSZY INSPEKTOR Joanna Tafelska telekomunikacyjna	NIEOBECNOŚĆ PRZEDSTAWICIELA
ENERGA OŚWIETLENIE Sp. z o.o. DRU Kołobrzeg ul. Moniuszki 8A 78-230 Kołobrzeg energetyczna (oświetlenie drogowe)	NIE DOTYCZY Kierownik Działu Realizacji Usług Kołobrzeg Andrzej Filipek
wodociągowo-kanalizacyjna	uzgodnienie elektroniczne – patrz strona 3 protokołu

2/3

branża	treść opinii, imię i nazwisko oraz podpis reprezentanta
-330259604- MIEJSKA ENERGETYKA CIEPLNA w Kołobrzegu Spółka z o.o. ul. Kołobrzeska 9, 78-100 Kołobrzeg tel. 094 35 260 11 do 15; fax 094 35 228 72 NIP 671-00-11-275 ciepłownicza	**UZGODNIONO** SPECJALISTA ds. EKSPLOATACJI mgr inż. Jan Bownik
URZĄD MIASTA KOŁOBRZEG WYDZIAŁ KOMUNALNY REFERAT INŻYNIERII I OCHRONY ŚRODOWISKA Urząd Miasta Kołobrzeg Wydział Komunalny Referat Drogowy	Uzgodniono GŁÓWNY SPECJALISTA ds. ELEKTROENERGETYCZNYCH mgr inż. Roman Buszac
URZĄD MIASTA KOŁOBRZEG WYDZIAŁ KOMUNALNY REFERAT INŻYNIERII I OCHRONY ŚRODOWISKA Urząd Miasta Kołobrzeg Wydział Komunalny Referat Inżynierii i Ochrony Środowiska	Uzgodniono z uwagą. Roboty ziemne prowadzić z należytą ostrożnością GŁÓWNY SPECJALISTA ds. ELEKTROENERGETYCZNYCH mgr inż. Roman Buszac
Zarząd Dróg Powiatowych w Kołobrzegu	NIE DOTYCZY
telekomunikacyjna - RCI	uzgodnienie elektroniczne – patrz strona 3 protokołu
	—— Za zgodność z oryginałem STARSZY INSPEKTOR Joanna Tafelska
Przewodniczący narady	Znaki geodezyjne, urządzenia zabezpieczające te znaki oraz budowle triangulacyjne podlegają ochronie (art.15, art.48 ust.1 pkt 3 Prawa geodezyjnego i kartograficznego - Dz.U.2017.2101 t.j. z dnia 14.11.2017). W zakresie objętym uzgodnieniem znajdują się następujące punkty osnowy geodezyjnej: —— Uzgodniono Z up. STAROSTY Joanna Tafelska STARSZY INSPEKTOR

3/3

Starosta Kołobrzeski
Plac Ratuszowy 1
78-100 Kołobrzeg

Miejsce i data: **Kołobrzeg, dn. 04.06.2019 r.**

P R O T O K Ó Ł Nr GN.6630.324.2019

z narady koordynacyjnej w sprawie usytuowania projektowanej sieci uzbrojenia terenu

Na podstawie art. art. 28b, 28ba, 28bb, 28c, 28d i 28e ustawy z dnia 17 maja 1989 r. Prawo geodezyjne i kartograficzne (Dz. U. z 2017 r. poz. 2101 z późn. zm.)

UZGODNIENIA ELEKTRONICZNE

branża	treść opinii, imię i nazwisko oraz podpis reprezentanta
Miejskie Wodociągi i Kanalizacja Sp. z o.o. ul. Artyleryjska 3 78-100 Kołobrzeg wodociągowo-kanalizacyjna	Uzgodniono pozytywnie. Uzgodniono bez uwag. Przedstawiciel - Rafał Piątkowski
Regionalne Centrum Informatyki w Gdyni ul. Strażacka 2-8 81-660 Gdynia telekomunikacyjna (RCI)	Uzgodniono pozytywnie. Uzgodniono bez uwag. Przedstawiciel - Włodzimierz Kołodyński

Za zgodność z oryginałem
STARSZY INSPEKTOR
Joanna Tafelska

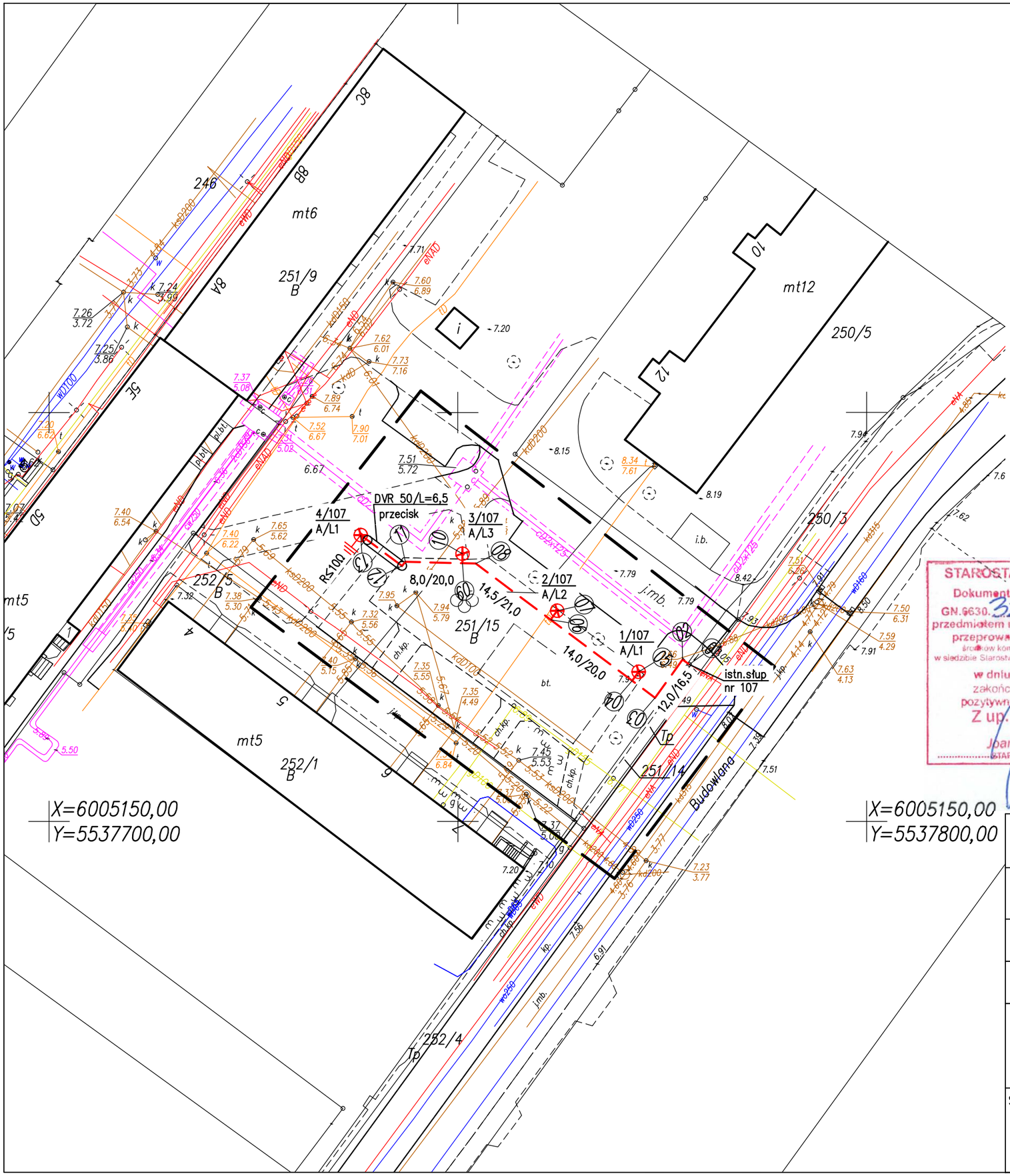

OZNACZENIA:

A ⊗ – PROJ. OPRAWY OŚWIETLENIOWE NA SŁUPIE OŚWIETLENIOWYM h=4,5m

— — – PROJ. OŚWIETLENIOWA TRASA KABLOWA NN 0,4 kV

⊖ – RURA OSŁONOWA

UWAGA !

1. POD DROGAMI, W MIEJSACH SKRZYŻOWAŃ I/LUB ZBLIŻEŃ Z ISTN. INFRASTRUKTURĄ TECHNICZNĄ KABLE PROWADZIĆ W RURACH OSŁONOWYCH
2. ROBOTY ULEGAJĄCE ZAKRYCIU ZGOSIĆ DO ODBIORU PRZED ICH ZAKRYCIEM
3. WYKONAĆ GEODEZJĘ POWYKONAWCZĄ ROBÓT BUDOWLANYCH

SAMOCZYNNE WYŁĄCZENIE ZASILANIA

STAROSTA KOŁOBRZESKI
Dokumentacja projektowa nr GN.6630.324.2019 była przedmiotem narady koordynacyjnej przeprowadzonej za pomocą: środków komunikacji elektronicznej / w siedzibie Starostwa Powiatowego w Kołobrzegu* w dniu 4.06.2019 zakończonej wynikiem: pozytywnym / ~~negatywnym*~~
Z up. STAROSTY
Joanna Tafelska
STARSZY INSPEKTOR

OBIEKT:	BUDOWA OŚWIETLENIA TERENU NA DZIAŁKACH NR 251/14, 251/15 PRZY ULICY BUDOWLANEJ W KOŁOBRZEGU	PRACOWNIA ELEKTRYCZNA Mariusz Świder ul. Jana Matejki 8/3, 78-100 Kołobrzeg tel.: +48 508 116 370 e-mail: office@pracownia-elektryczna.com www.pracownia-elektryczna.com
ADRES:	DZ. NR: 251/14, 251/15; OBRĘB 12; GMINA MIASTO KOŁOBRZEG POWIAT KOŁOBRZESKI, WOJEWÓDZTWO ZACHODNIOPOMORSKIE	
INWESTOR:	GMINA MIASTO KOŁOBRZEG UL. RATUSZOWA 13; 78-100 KOŁOBRZEG	
TYTUŁ RYSUNKU:	PROJEKT ZAGOSPODAROWANIA TERENU	DATA: 31.05.2019 FAZA: P.B. SKALA: 1:500 NR RYS.:
AUTOR:	mgr inż. Mariusz Świder upr. bud. nr ZAP/0143/PWOE/13 izba bud. nr ZAP/IE/0145/13 w specjalności instalacyjnej w zakresie sieci, instalacji i urządzeń elektrycznych i elektroenergetycznych	PODPIS:
SPRAWDZIŁ:	mgr inż. Krzysztof Mackojć upr. bud. nr ZAP/0103/PWOE/15 izba bud. nr ZAP/IE/0132/15 w specjalności instalacyjnej w zakresie sieci, instalacji i urządzeń elektrycznych i elektroenergetycznych	PODPIS:

Zachodniopomorski Wojewódzki
Konserwator Zabytków
w Szczecinie
ul. Wały Chrobrego 4, 70-502 Szczecin
tel. 91 433 70 66/82, 488 18 04

Koszalin, 28 czerwca 2019 r.

ZArch.K.5183.183.2019.EK

Pracownia Elektryczna
Mariusz Świder
ul. J. Matejki 8/3
78-100 Kołobrzeg

Dotyczy: budowy oświetlenia terenu na dz. 251/14, 251/15 obr. 12 przy ul. Budowlanej w Kołobrzegu

W nawiązaniu do pisma z dnia 4 czerwca 2019 r. (wpłynęło: 10.06.2019), w sprawie uzgodnienia projektowanej budowy oświetlenia terenu na działkach 251/14, 251/15 obręb 12 przy ul. Budowlanej w Kołobrzegu, Zachodniopomorski Wojewódzki Konserwator Zabytków w Szczecinie, działając na podstawie art. 27 Ustawy o ochronie zabytków i opiece nad zabytkami z dnia 23 lipca 2003 r. (t.j. Dz.U. z 2018 r. poz. 2067 ze zm.) uprzejmie informuje, iż:

1/ przedmiotowa inwestycja zlokalizowana jest na obszarze śródmieścia miasta Kołobrzeg, wpisanego do rejestru zabytków pod nr A-1366 decyzją z dnia 21.07.1953 r. oraz częściowo na terenie strefy W III ograniczonej ochrony archeologiczno - konserwatorskiej stanowiska archeologicznego zewidencjonowanego jako: Kołobrzeg stan. 60, AZP 15-15/31;

Zgodnie z art. 36 ust. 5 cyt. ustawy o ochronie zabytków i opiece nad zabytkami pozwolenie wydaje się na wniosek osoby fizycznej lub jednostki organizacyjnej posiadającej tytuł prawny do korzystania z zabytku wynikający z prawa własności, użytkowania wieczystego, trwałego zarządu albo ograniczonego prawa rzeczowego lub stosunku zobowiązaniowego.

2/ prace ziemne prowadzone na terenie zabytkowego śródmieścia o średniowiecznej metryce przyczyniają się do zniszczenia warstw kulturowych, obiektów wziemnych i ruchomych zabytków archeologicznych związanych ze średniowiecznym osadnictwem miejskim, dlatego wiążą się z koniecznością przeprowadzenia interwencyjnych badań archeologicznych;

3/ w związku z powyższym, zgodnie z art. 31 ust. 1a, art. 36 ust. 1 pkt 5 ww. Ustawy oraz z § 9 i 18 Rozporządzenia Ministra Kultury i Dziedzictwa Narodowego z dnia 2 sierpnia 2018 r. w sprawie prowadzenia prac konserwatorskich, prac restauratorskich i badań konserwatorskich przy zabytku wpisanym do rejestru zabytków albo na Listę Skarbów Dziedzictwa oraz robót budowlanych, badań architektonicznych i innych działań przy zabytku wpisanym do rejestru zabytków, a także badań archeologicznych i poszukiwań zabytków (Dz.U. z 2018 r. poz. 1609), Inwestor zobowiązany jest do:

1. Zlecenia przeprowadzenia interwencyjnych badań archeologicznych wyspecjalizowanej jednostce badawczej (osobie prawnej lub fizycznej).

2. Uzyskania stosownego pozwolenia Zachodniopomorskiego Wojewódzkiego Konserwatora Zabytków na prowadzenie badań archeologicznych przed przystąpieniem do prac ziemnych. Pozwolenie zostanie wydane na wniosek Inwestora zawierający:

a/ program badań archeologicznych;

b/ dokument potwierdzający prawo do dysponowania terenem;

c/ mapę w skali 1: 10 000 lub większej, umożliwiającą lokalizację inwestycji w obrębie stanowiska archeologicznego;

3. Prowadzenia prac ziemnych związanych z realizacją inwestycji pod nadzorem archeologa:

a/ w przypadku odkrycia obiektu zabytkowego lub warstwy kulturowej należy obiekt lub warstwę wyeksplorować i sporządzić dokumentację naukowo-konserwatorską;

b/ dokumentacja konserwatorska winna zawierać m.in.: plan zbiorczy odkrytych obiektów, sprawozdanie z opisem zadokumentowanych warstw i obiektów wraz z ich nr inwentarzowym, inwentarze zabytków wydzielonych i masowych oraz wykonanej dokumentacji rysunkowej i fotograficznej, fotografie obiektów i warstw, karty katalogowe zabytków wydzielonych, wykaz form wydzielonych zabytków ruchomych;

c/ ruchomy materiał zabytkowy należy zakonserwować i zabezpieczyć.

Z up. ZACHODNIOPOMORSKIEGO
WOJEWÓDZKIEGO KONSERWATORA ZABYTKÓW
Kierownik Delegatury w Koszalinie

mgr Dorota Raczkowska

Otrzymują:

1. Pracownia Elektryczna
   Mariusz Świder
   ul. J. Matejki 8/3, 78-100 Kołobrzeg
2. a/a

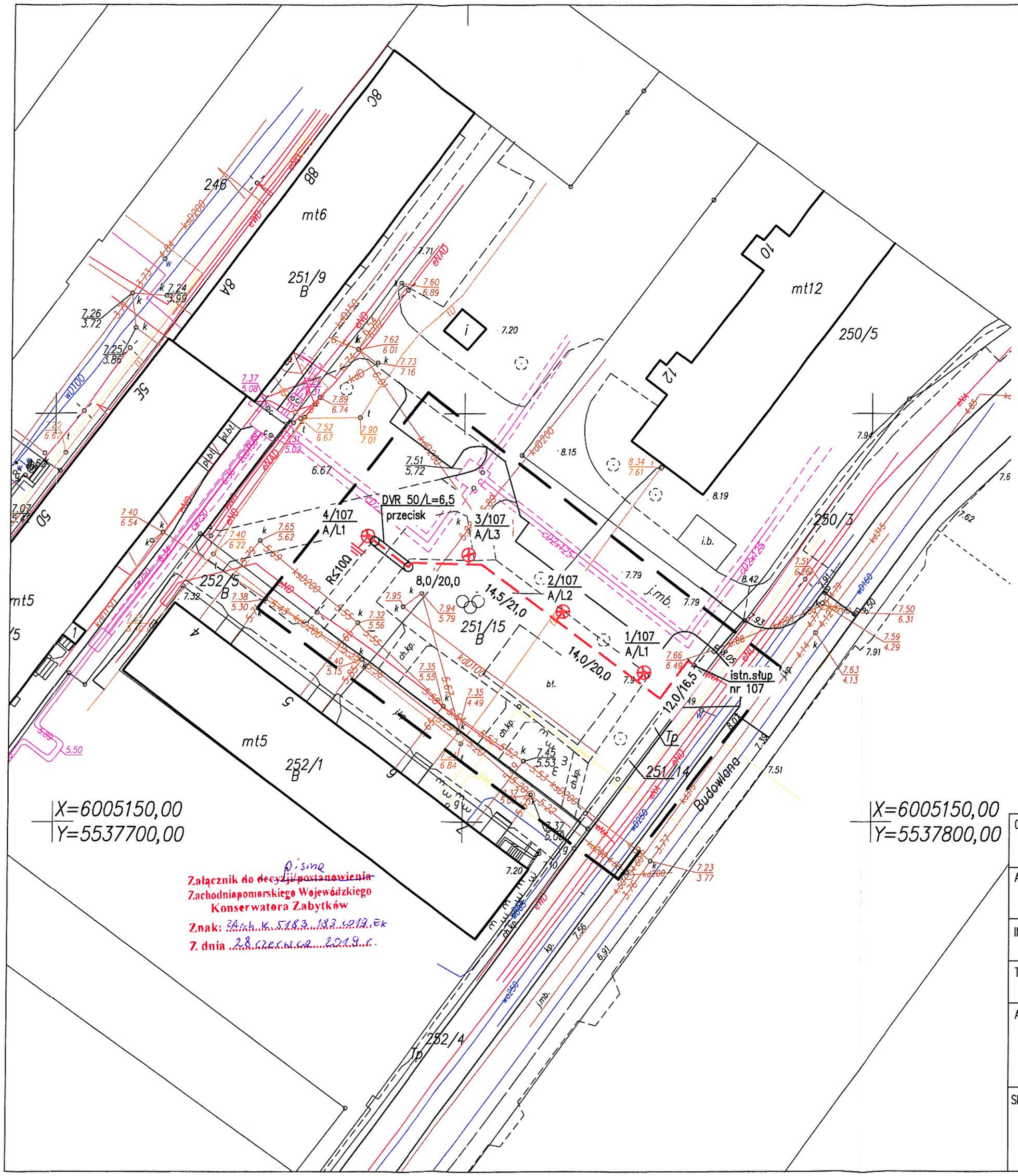

Załącznik do ~~decyzji/postanowienia~~ pisma
Zachodniopomorskiego Wojewódzkiego
Konserwatora Zabytków
Znak: Arch.K.5183.183.2019.EK
Z dnia 28 czerwca 2019 r.

ZA ZGODNOŚĆ
Z ORYGINAŁEM
MAPY DO CELÓW
PROJEKTOWYCH

mgr inż. Mariusz Świder
upr. bud. nr ZAP/0143/PWOE/13
w specjalności instalacyjnej w zakresie sieci, instalacji i urządzeń elektrycznych i elektroenergetycznych
do projektowania i kierowania robotami budowlanymi bez ograniczeń

OZNACZENIA:

A ⊗ – PROJ. OPRAWY OŚWIETLENIOWE NA SŁUPIE OŚWIETLENIOWYM h=4,5m

— — – PROJ. OŚWIETLENIOWA TRASA KABLOWA NN 0,4 kV

⊖ – RURA OSŁONOWA

UWAGA !

1. POD DROGAMI, W MIEJSACH SKRZYŻOWAŃ I/LUB ZBLIŻEŃ Z ISTN. INFRASTRUKTURĄ TECHNICZNĄ KABLE PROWADZIĆ W RURACH OSŁONOWYCH
2. ROBOTY ULEGAJĄCE ZAKRYCIU ZGOSIĆ DO ODBIORU PRZED ICH ZAKRYCIEM
3. WYKONAĆ GEODEZJĘ POWYKONAWCZĄ ROBÓT BUDOWLANYCH

SAMOCZYNNE WYŁĄCZENIE
ZASILANIA

OBIEKT:	BUDOWA OŚWIETLENIA TERENU NA DZIAŁKACH NR 251/14, 251/15 PRZY ULICY BUDOWLANEJ W KOŁOBRZEGU	PRACOWNIA ELEKTRYCZNA Mariusz Świder ul. Jana Matejki 8/3, 78-100 Kołobrzeg tel.: +48 508 116 370 e-mail: office@pracownia-elektryczna.com www.pracownia-elektryczna.com	
ADRES:	DZ. NR: 251/14, 251/15; OBRĘB 12; GMINA MIASTO KOŁOBRZEG POWIAT KOŁOBRZESKI, WOJEWÓDZTWO ZACHODNIOPOMORSKIE		
INWESTOR:	GMINA MIASTO KOŁOBRZEG UL. RATUSZOWA 13; 78-100 KOŁOBRZEG		
TYTUŁ RYSUNKU:	PROJEKT ZAGOSPODAROWANIA TERENU	DATA: 4.06.2019	FAZA: P.B.
		SKALA: 1:500	NR RYS.: 1
AUTOR:	mgr inż. Mariusz Świder upr. bud. nr ZAP/0143/PWOE/13 izba bud. nr ZAP/IE/0145/13 w specjalności instalacyjnej w zakresie sieci, instalacji i urządzeń elektrycznych i elektroenergetycznych	PODPIS:	
SPRAWDZIŁ:	mgr inż. Krzysztof Mackojć upr. bud. nr ZAP/0103/PWOE/15 izba bud. nr ZAP/IE/0132/15 w specjalności instalacyjnej w zakresie sieci, instalacji i urządzeń elektrycznych i elektroenergetycznych	PODPIS:	