SŁUP ŻELBETOWY S-1

ILOŚĆ : 2 SZT. **1:30**

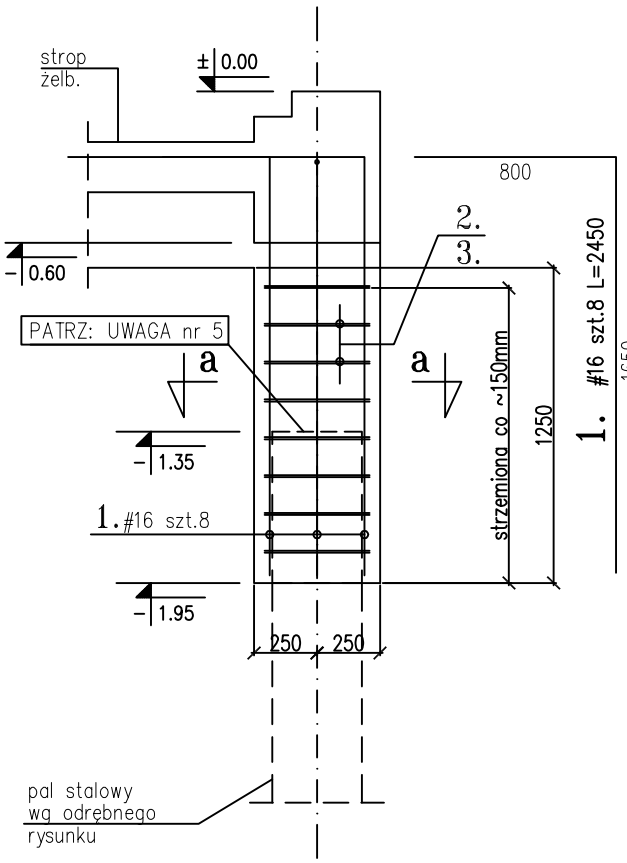

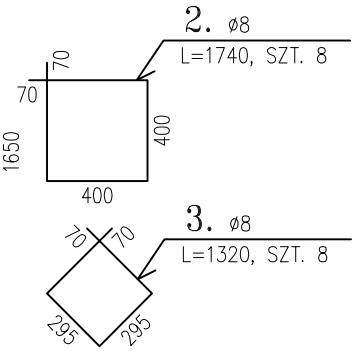

a–a

1:30

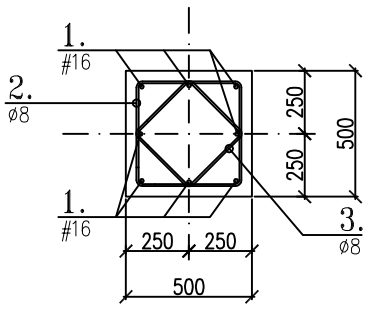

ZESTAWIENIE STALI ZBROJENIOWEJ

POZ. NR	ŚREDNICA St3S	ŚREDNICA B 500 SP	DŁUGOŚĆ	ILOŚĆ W 1 ELEM	ILOŚĆ RAZEM	ŁĄCZNA DŁUGOŚĆ A - I St3S 4,5	6	8	A - III N B 500 SP 8	10	12	16	20
	mm	mm	mm	szt.	szt.								
	Ø	#		KPL.	2								
1		16	2 450	8	16							39,2	
2	8		1 740	8	16			27,8					
3	8		1 320	8	16			21,1					
DŁUGOŚĆ RAZEM					mb			49				39	
MASA 1 mb					kg/m	0,125	0,222	0,395	0,395	0,617	0,888	1,578	2,466
MASA WG ŚREDNIC					kg			19,3				61,9	
MASA WG GATUNKU					**kg**	**19,3**			**61,9**				
ŁĄCZNA MASA ZBROJENIA DLA 1 SZT.					**kg**	**40,6**							
ŁĄCZNA MASA ZBROJENIA DLA 2 SZT.					**kg**	**81,2**							

BETON C30/37 W8
STAL #:B 500 SP (A–IIIN)
ø:St3S (A–I)

UWAGI:

1. WYMIARY PODANO W MILIMETRACH.
2. OTULINA ZBROJENIA GŁÓWNEGO: 50mm.
3. LOKALIZACJA SŁUPA WG RYSUNKU RZUTU KONSTRUKCJI.
4. ROZPATRYWAĆ ŁĄCZNIE Z RYSUNKAMI WYKONAWCZYMI ELEMENTÓW PRZYLEGAJĄCYCH – PODCIĄGÓW, PŁYTY STROPOWEJ.
5. W SŁUPACH W OSIACH C/4 ORAZ D/4 OSADZIĆ ZBROJENIE PODCIĄGÓW P–1 NA RZĘDNEJ –1,35 PRZED BETONOWANIEM SŁUPA. ZBROJENIE PODCIĄGU P–1 WG ODRĘBNEGO RYS.
6. PRĘTY ZBROJENIA GŁÓWNEGO SŁUPA WPROWADZONE W STROP ŻELBETOWY.
7. PODANO WYMIARY WEWNĘTRZNE STRZEMION.
8. ZASTOSOWAĆ BETON SZCZELNY. KLASA EKSPOZYCJI: XS1 – KOROZJA WYWOŁANA CHLORKAMI Z WODY MORSKIEJ. (WG PN–B–03264–2002).

NAVPRO HYDROTECHNIKA SP. Z O.O.		NAVPRO
DOKUMENTACJA PROJEKTOWA BUDOWY TARASU WIDOKOWO-WYPOCZYNKOWEGO Z ZEJŚCIEM NA PLAŻĘ ZACHODNIĄ ZLOKALIZOWANEJ NA DZIAŁCE 1 OBRĘB 2 MIASTA KOŁOBRZEG		
Tytuł rysunku:	SŁUP ŻELBETOWY S-1	23/2015
Inwestor:	GMINA MIASTO KOŁOBRZEG UL. RATUSZOWA 13, 78-100 KOŁOBRZEG	1:30
Projektant:	mgr inż. Piotr Klosowski upr. nr: BKIIF7342/1346/98	19
Sprawdzający:	inż. Andrzej Nawrot upr. nr: POM/0224/POOK/07	01.2017r.