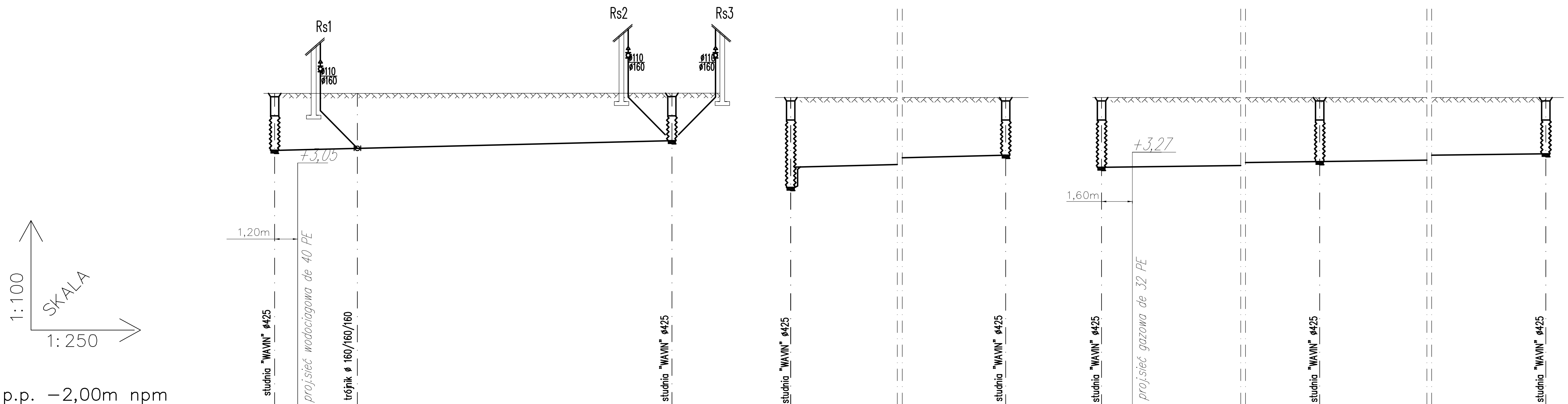

p.p. −2,00m npm

	D11	D12	D13	D4	D5	D7	D8	D9
RZĘDNA TERENU	4,50	4,50	4,50	4,41	4,41	4,41	4,41	4,41
RZĘDNA DNA KANAŁU	3,31	3,35	3,51	2,54 / 2,96	3,21	2,96	3,08	3,24
ZAGŁĘBIENIE	1,19	1,15	0,99	1,87 / 1,45	1,20	1,45	1,33	1,17
SPADEK / ODLEGŁOŚĆ [m]	1,0%	1,0% / 4,30m	16,35m	1,0%	25,10m	0,5%	0,5% / 24,35m	32,90m
MATERIAŁ / ŚREDNICA	ø 160 PVC	ø 160 PVC		ø 200 PVC		ø 200 PVC	ø 200 PVC	
OZNACZENIA	D11	D12	D13	D4	D5	D7	D8	D9

biuro regionalne
02-786 WARSZAWA
ul. Zamiany 12
tel. (022) 646 82 91
fax. (022) 646 82 92

siedziba
70-486 SZCZECIN
ul.Król. Korony Polskiej 24
tel. (091) 42 432 76/77
fax. (091) 42 432 78

inwestor / adres :
GMINA MIASTO KOŁOBRZEG
UL.RATUSZOWA 13, 78-100 KOŁOBRZEG

projekt / obiekt :
BUDOWA KORTÓW TENISOWYCH
WRAZ Z BUDYNKIEM KLUBOWYM
przyłącza i instalacje WODKAN i Gaz

adres inwestycji :
Kołobrzeg, ul. Wł.Sikorskiego 1, dz. nr 3 i 2/6

rysunek / temat / treść :
PROFIL
KANALIZACJI DESZCZOWEJ

autor /projektant imię i nazwisko — podpis :
dr inż. Adam Krupiński
upr. bud. w spec. instalacyjnej – bez ograniczeń w zakr. sieci, instalacji i urządzeń cieplnych, wentylacyjnych, gazowych, wodociągowych i kanalizacyjnych
Nr ewid. ZAP/0072/POOS/06

sprawdził
mgr inż. Grzegorz Kecman
upr. bud. w spec. instalacyjnej – bez ograniczeń w zakr. sieci, instalacji i urządzeń cieplnych, wodociągowych i kanalizacyjnych, wentylacyjnych i gazowych
Nr 77/s7/2002

opracował
mgr inż. Agnieszka Cichocka

faza : Proj.budowl.
branża : SANITARNA
rys . nr : 4.2
skala : 1:100
data: KWIECIEŃ 2009

PRAWA AUTORSKIE ZASTRZEŻONE
Przedmiotowy projekt / utwór architektoniczny jest chroniony prawem autorskim zgodnie z art.1 i następne Ustawy o Prawie Autorskim i Prawach Pokrewnych z dn. 4 lutego 1994 roku (DU nr 24 poz.83 z 23 lutego 1994 r.)